STM60-100-1

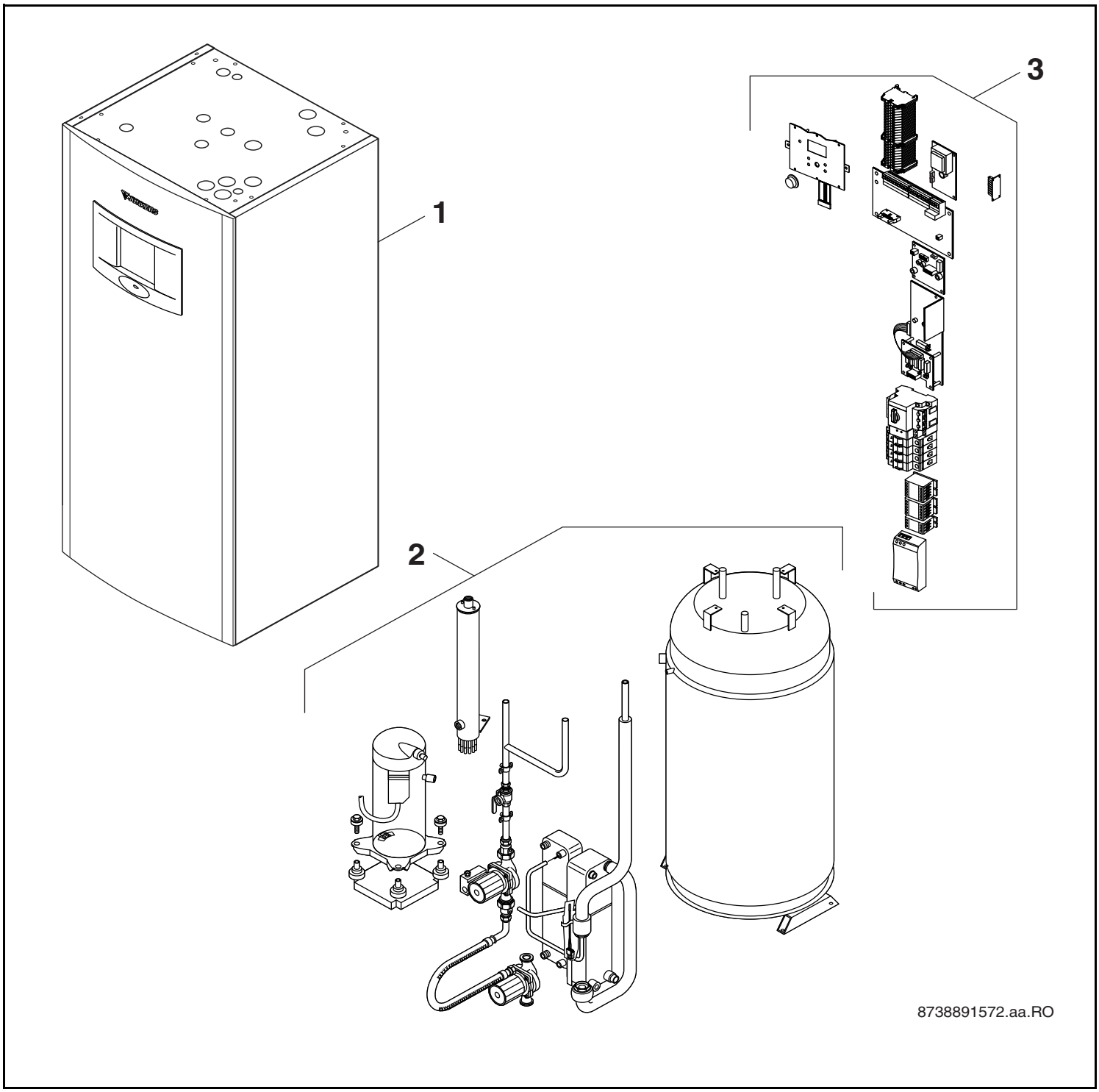

Deutsch

Wichtige Hinweise

- Ersatzteile dürfen nur von einem zugelassenen Installateur eingebaut werden!
- Im Anhang finden Sie:
  - die Übersetzungen aller verwendeten Teilebezeichnungen
  - eine Übersicht der Gerätetypen und Länder, für die diese Ersatzteilliste gilt.

English

Important notes

- The spare parts may only be installed by an approved installer!
- In the appendix you will find:
  - a list of translations of the names of all parts used
  - a list of the models and countries to which this spare parts list applies.

Français

Indications importantes

- L'installation des pièces de rechange doit être effectuée par un professionnel qualifié!
- Veuillez trouver en annexe:
  - les traductions de toutes les désignations des pièces utilisées
  - une vue globale des types de chaudières et des pays pour lesquels la présente liste des pièces de rechange est valable.

Português

Informações importantes

- Peças de substituição só podem ser montadas por um técnico credenciado!
- Em anexo encontra:
  - as traduções das designações de todas as peças utilizadas.
  - lista dos aparelhos e países para os quais esta lista de peças de substituição é válida.

Italiano

Avvertenze importanti

- Le parti di ricambio possono essere montate esclusivamente da personale qualificato ed in possesso dei requisiti tecnico-professionali!
- In appendice sono reperibili:
  - traduzione di ogni descrizione relativa alle varie parti di ricambio
  - elenco di sigle e codici, corrispondente ai vari paesi di destinazione.

Español

Indicaciones importantes

- Los repuestos solamente deben ser montados por los servicios técnicos oficiales de la marca!
- En el anexo podrá encontrar:
  - la traducción de todas las denominaciones de piezas empleadas
  - una relación de los tipos de aparato y países en los que se aplica esta lista de repuestos.

Nederlands

Belangrijke aanwijzing

- Onderdelen mogen alleen door een erkend installateur worden vervangen!
- In de bijlage vindt u:
  - de vertalingen van de gebruikte onderdelentekeningen
  - een overzicht van toesteltypen en de landen waarvoor deze onderdelenlijst bedoeld is.

Türkçe

Önemli Bilgiler

- Yedek parçalar sadece yetkili tesisatçılar tarafından monte edilebilir!
- Aşağıdaki bilgileri ekli olarak bulabilirsiniz:
  - Tüm kullanılan parça tanımlarının tercümeleri
  - Bu yedek parça listesinin geçerli olduğu tüm cihaz çeşitleri ve ülkelerin özeti.

Ersatzteilliste

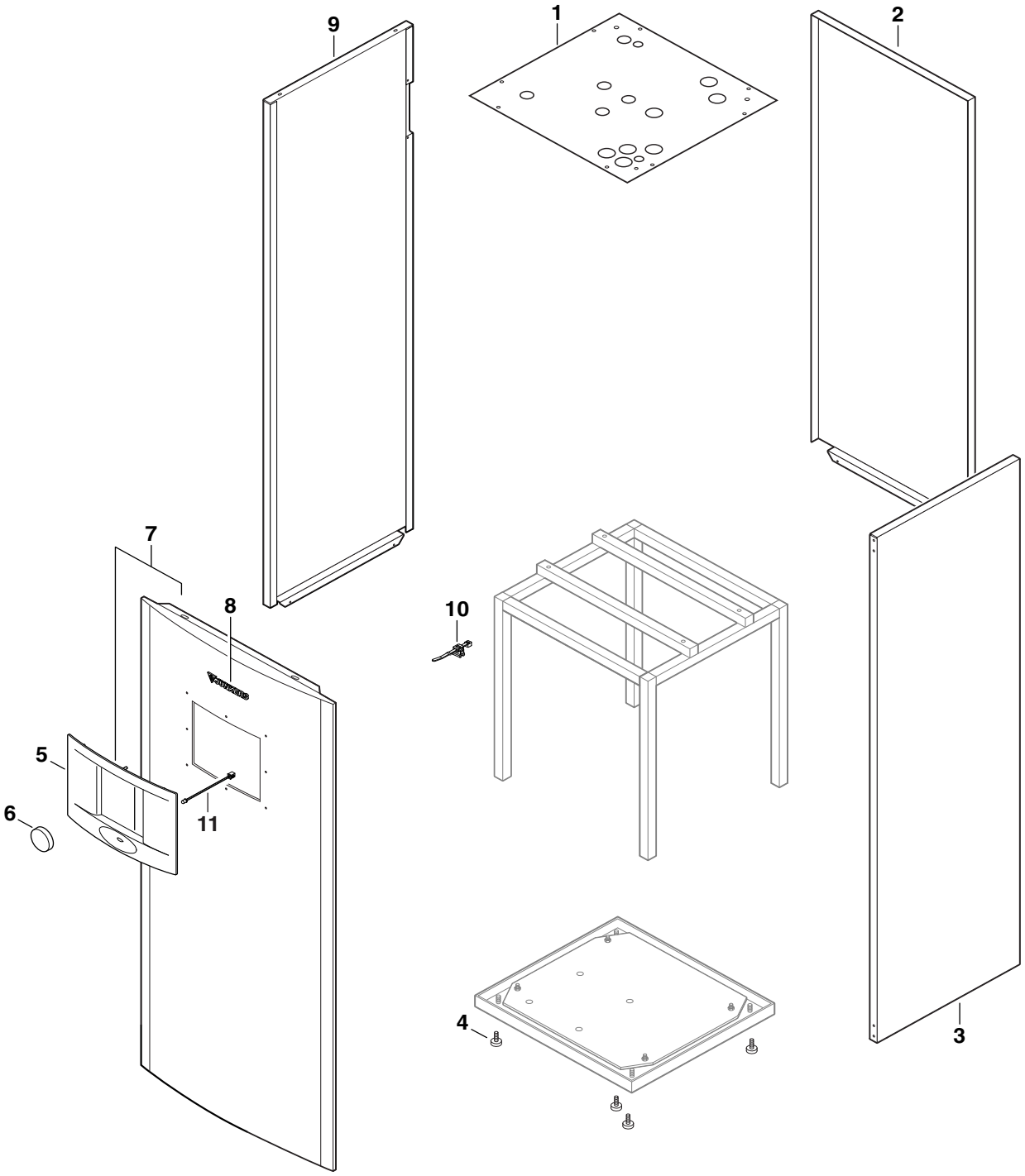

6720905314.AB/G

Blechteile

STM60-100-1

1

Pos	Bezeichnung	Bestell-Nr.	PG	STM60-1	STM80-1	STM100-1													Bemerkungen
1	Abdeckung	8 718 312 193 0	33	■	■	■													
2	Rückwand	8 748 510 031 0	54	■	■	■													
3	Seitenteil rechts	8 718 007 455 0	52	■	■	■													
4	Stellfuss M10x35	8 748 510 085 0	14	■	■	■													
5	Blende	8 718 310 154 0	28	■	■	■													
6	Drehgriff	8 738 200 239 0	16	■	■	■													
7	Vorderwand	8 718 310 443 0	56	■	■	■													
8	Logo Junkers	8 701 103 136 0	12	■	■	■													
9	Seitenwand links	8 748 510 011 0	54	■	■	■													
10	Kabelclip	8 718 310 445 0	10	■	■	■													
11	Leuchtdiode 465 blau	8 718 310 795 0	21	■	■	■													

STM60-100-1

Blechteile

1

Ersatzteilliste

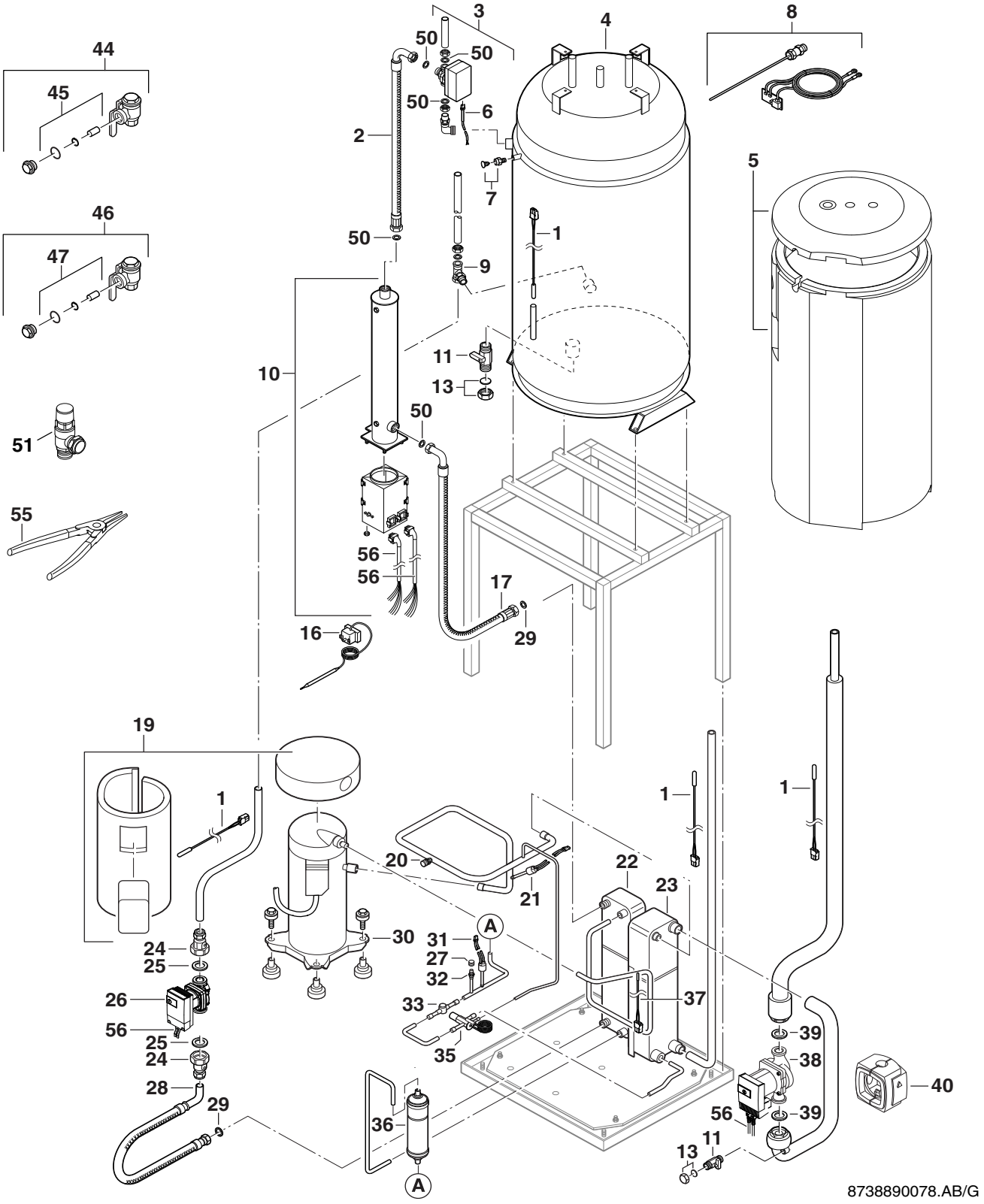

Wärmeblock

STM60-100-1

2

Pos	Bezeichnung	Bestell-Nr.	PG	STM60-1	STM80-1	STM100-1														Bemerkungen
1	Temperaturfühler 1700mm Molex	8 738 200 397 0	24	■	■	■														
2	Flexschlauch 570mm	8 718 311 153 0	34	■	■	■														
3	3-Wege-Ventil	8 718 311 190 0	48	■	■	■														
4	Speicher	8 718 310 247 0	92	■	■	■														
5	Isolierung	8 718 310 462 0	41	■	■	■														
6	Kabel Molex 1,0 m	8 714 411 320 0	27	■	■	■														
7	Entlüftungsventil	8 717 405 279 0	26	■	■	■														
8	Anode	8 718 310 862 0	46	■	■	■														
9	T-Stück 22xR20x9,5	8 718 310 692 0	28	■	■	■														
10	Elektrischer Zuheizer 3+6 kW	8 738 200 374 0	52	■	■	■														
11	Absperrhahn 1/2"	8 717 405 249 0	32	■	■	■														
13	Deckel	8 718 005 817 0	16	■	■	■														
16	Temperaturbegrenzer	8 717 206 212 0	44	■	■	■														
17	Flexschlauch 390mm	8 718 311 232 0	31	■	■	■														
19	Isolierung Kompressor	8 718 310 907 0	44		■	■														
19	Isolierung Kompressor ZH15	8 738 203 121	42	■																
20	Ventil 5/16"	8 733 700 651 0	18	■	■	■														
21	Druckschalter Niederdruck 3 bar molex	8 733 700 738 0	32	■	■	■														
22	Verflüssiger	8 718 310 903 0	62		■															
22	Wärmetauscher 8 kW	8 718 310 904 0	65			■														
22	Kondensator 8	8 738 203 124	55	■																
23	Verdampfer 11	8 718 310 556 0	64			■														
23	Verdampfer 8	8 718 310 902 0	61		■															
23	Verdampfer 6	8 738 203 127	54	■																
24	Absperrhahn 22 mm	8 717 405 250 0	34	■	■	■														
25	Dichtung (10x)	8 711 004 358 0	26	■	■	■														
26	Pumpe 25 1-7 130	8 718 311 906 0	60	■	■	■														
27	Kappe 5/16"	8 733 700 650 0	14	■	■	■														
28	Flexschlauch 650 mm	8 710 735 229 0	40	■	■	■														
29	Dichtung 3/4" 24 X 15 X2 (10x)	8 711 004 361 0	24	■	■	■														
30	Kompressor ZH08	8 733 700 489 0	75		■															
30	Kompressor ZH09	8 733 700 490 0	78			■														
30	Kompressor ZH05	8 738 203 122	72	■																
31	Druckfühler 42bar	8 733 700 737 0	32	■	■	■														
32	Ventil 5/16"	8 733 700 649 0	23	■	■	■														
33	Schauglas 3/8"	8 715 600 028 0	41	■	■	■														
35	Expansionsventil 5	8 733 700 782 0	44	■	■															
35	Expansionsventil 6	8 733 700 783 0	44			■														
36	Filter	8 710 507 036 0	43	■	■	■														
37	Temperaturfühler 1000mm (Heizgas)	8 718 310 727 0	22	■	■	■														
38	Pumpe 25 1-11 180	8 718 311 908 0	67		■															
38	Pumpe 30 1-12 180	8 738 200 289 0	75			■														
38	Pumpe 25 1-7 180	8 738 200 290 0	59	■																
39	Dichtung (10x)	8 711 004 358 0	26	■	■															
39	Dichtung 55X42X3 (10x)	8 711 004 359 0	26			■														
40	Isolierung	8 718 311 919 0	22	■																
40	Isolierung	8 718 311 920 0	25		■															
40	Isolierung	8 718 311 921 0	27			■														
44	Filter 3/4"	8 710 507 033 0	46	■	■	■														
45	Sieb DN 20	8 710 507 037 0	35	■	■	■														
46	Filter DN25	8 710 507 034 0	48	■	■	■														
47	Sieb DN 25	8 710 507 038 0	36	■	■	■														

STM60-100-1

Wärmeblock

2

Ersatzteilliste

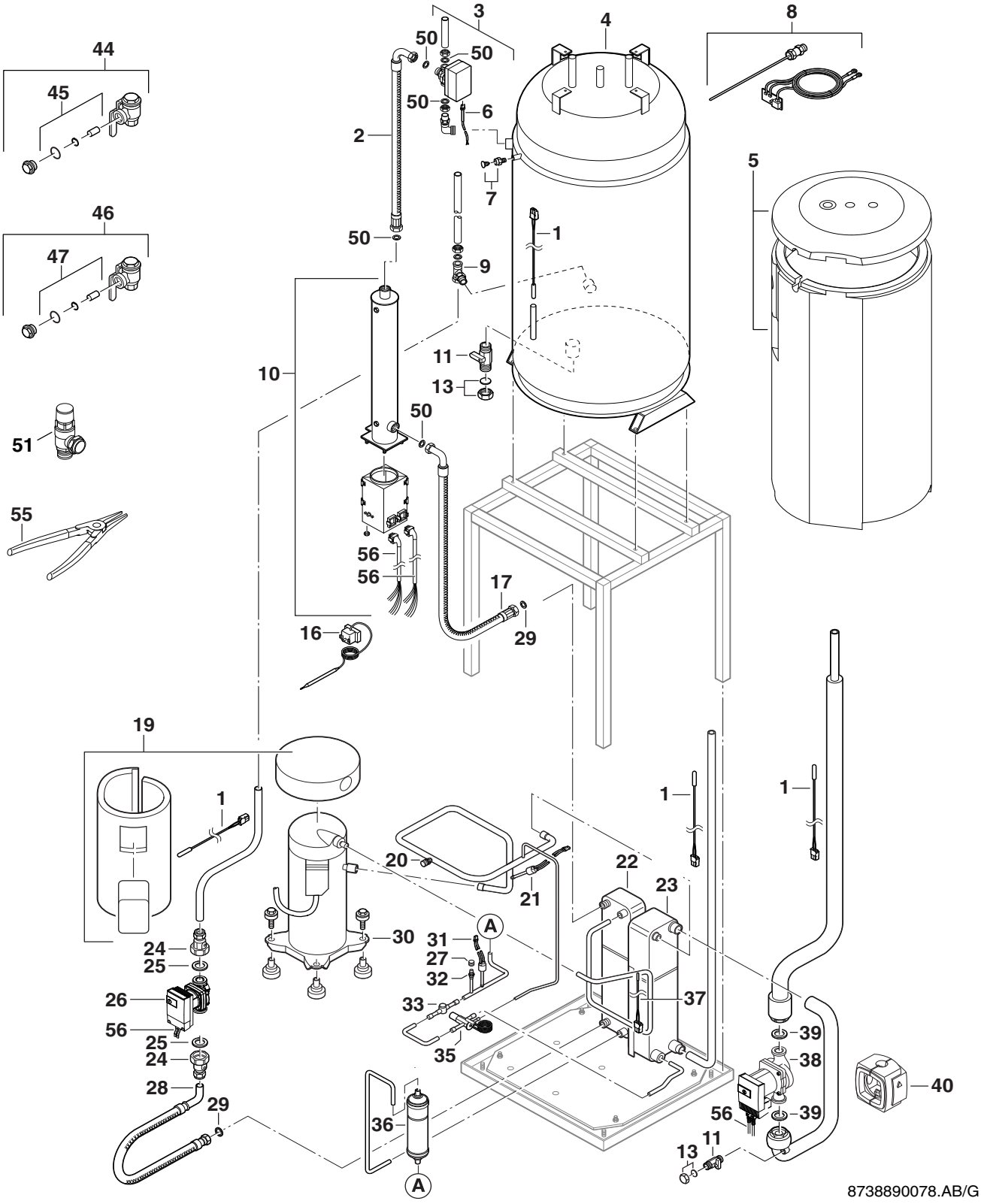

Wärmeblock

STM60-100-1

2

Pos	Bezeichnung	Bestell-Nr.	PG	STM60-1	STM80-1	STM100-1													Bemerkungen
50	Dichtung 1" 30 X21 X2 (10x)	8 711 004 362 0	26	■	■	■													
51	Sicherheitsventil 4bar	8 748 510 070 0	35	■	■	■													
55	Klemmringzange	8 716 112 286 0	23	■	■	■													
56	Kabelbaum C6-11	8 733 700 625 0	56	■	■	■													

STM60-100-1

Wärmeblock

2

Ersatzteilliste

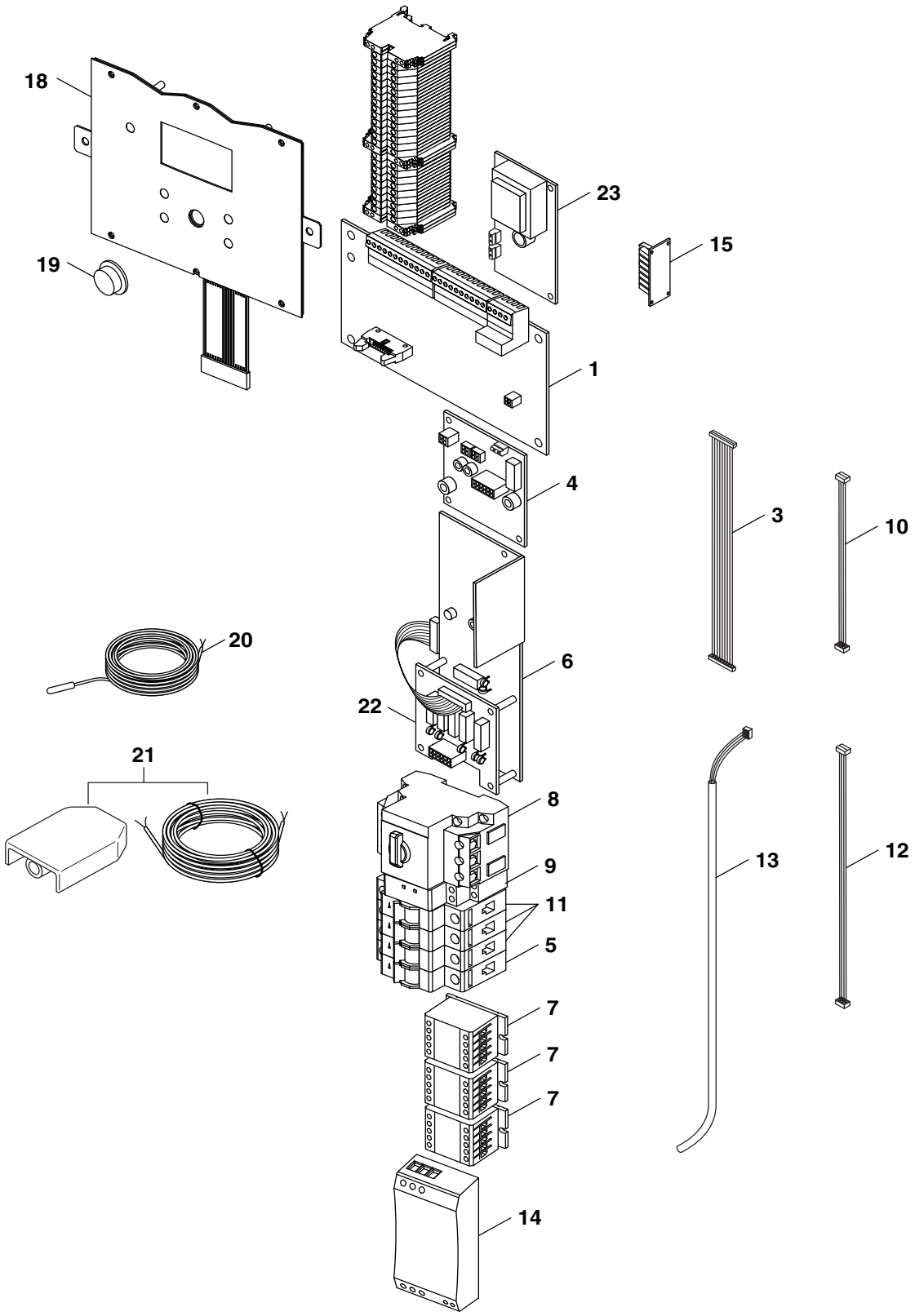

Regelung

STM60-100-1

3

Pos	Bezeichnung	Bestell-Nr.	PG	STM60-1	STM80-1	STM100-1														Bemerkungen
1	Leiterplatte PEL	8 718 580 270 0	44	■	■	■														
2	Kabel Molex 20-20 900mm	8 718 310 273 0	32	■	■	■														
3	Kabel 16-16 510mm	8 718 310 873 0	18	■	■	■														
4	Leiterplatte	8 718 311 386 0	44	■	■	■														
5	Sicherung 6A	8 748 510 089 0	28	■	■	■														
6	Leiterplatte BAS	8 738 200 159 0	52	■	■	■														
7	Relais 9A	8 717 201 048 0	35	■	■	■														
8	Schutzschalter 6,3A	8 744 503 022 0	50	■																
8	Schutzschalter 10A	8 744 503 023 0	51		■	■														
9	Relais E1 YW400VS10	8 738 200 339 0	44	■	■	■														
10	Kabel Canbus 275 mm	8 718 310 272 0	32	■	■	■														
11	Sicherung PLS6-C10/3	8 718 310 872 0	29	■	■	■														
12	Kabel 10-10 1000mm flach	8 718 310 874 0	18	■	■	■														
13	Kabel Canbus 2510 mm	8 718 310 260 0	39	■	■	■														
14	Strombegrenzer	8 718 310 238 0	56	■	■	■														
15	Leiterplatte PIL	8 718 310 790 0	27	■	■	■														
18	Bedienfeld	8 738 202 967	59	■	■	■														
19	Drehgriff	8 738 200 239 0	16	■	■	■														
20	Temperaturfühler NTC 4000 mm	8 714 500 120 0	37	■	■	■														
21	Außentemperaturfühler	8 718 311 459 0	37	■	■	■														
22	Leiterplatte PGB	8 718 310 787 0	38	■	■	■														
23	Anode	8 718 310 862 0	46	■	■	■														

STM60-100-1

Regelung

3

Gerätetypen

Gerät	Bestell-Nr.	Land	Bemerkungen
STM60-1	7 738 600 323	Deutschland,Österreich	
STM80-1	7 738 600 324	Deutschland,Österreich	
STM100-1	7 738 600 325	Deutschland,Österreich	
STM60-1	8 738 201 727	Deutschland,Österreich	
STM80-1	8 738 201 728	Deutschland,Österreich	
STM100-1	8 738 201 729	Deutschland,Österreich	

Bosch Thermotechnik GmbH
Sophienstraße 30-32
D-35576 Wetzlar
www.junkers.com