PRESTIGE

Aktive Energie-kontrolle

Plasmaster Ionizer PLUS

Dualer Schutz-filter

Plasmaster Auto Reinigung

Jet Cool

4-Wege Swing

Schnelles Heizen

LG beteiligt sich am ECP Programm für die EUROVENT Klima Zertifizierung. Überprüfen Sie die Gültigkeit der Zertifizierung : www.eurovent-certification.com

Gold Fin™

Geräusch-arm 17dB

Ruhe-modus 3dB

Schnelle & einfache Installation

* Infrarotfernbedienung im Set inklusive

• Single Kombination

EINHEIT				9K	12K
INNENEINHEIT				H09AL.NSM	H12AL.NSM
Leistung	Kühlen	Min/Standard/Max	W	300/2500/3800	300/3500/4040
	Heizen	Min/Standard/Max	W	300/3200/6600	300/4000/6800
	Heizen -7°C	Standard	W	4300	4600
Leistungsaufnahme	Kühlen	Standard	W	490	830
	Heizen +7°C	Standard	W	570	770
EER			W/W	5.10	4.22
S.E.E.R.				9.3	9.2
P design C			kW	2.5	3.5
COP			W/W	5.61	5.19
S.C.O.P.				5.3	5.3
P design H			kW	3.2	3.8
Energieeffizienzklasse	Kühlen			A+++	A+++
	Heizen			A+++	A+++
Jahresenergieverbrauch	Kühlen		kWh	95	132
	Heizen		kWh	855	985
Schalldruckpegel	Kühlen	S/N/M/H	dBA	17/25/33/39	17/25/33/39
	Heizen	N/M/H	dBA	25/33/39	25/33/39
Schallleistungspegel	Kühlen	Hoch	dBA	58	58
Luftvolumenstrom	Kühlen	S/N/M/H	h^3/min	300 /510 / 690 /870	300 /510 / 690 /870
		Max (Power)	h^3/min	930	930
	Heizen	N/M/H	h^3/min	570/750/990	570/750/990
Entfeuchtungsrate			l/h	1.5	1.7
Betriebsstrom	Kühlen	Standard/Max	A	2.5/6.0	3.9/6.0
	Heizen	Standard/Max	A	2.9/7.0	3.7/7.0
Anlaufstrom	Kühlen	Standard	A	2.5	3.9
	Heizen	Standard	A	2.9	3.7
Abmessungen		H x B x T	mm	295*875*235	295*875*235
Gewicht			kg	11.5	11.5
Motorleistung Lüfter			W	30	30
Preis			€	1.049	1.298
AUSSENEINHEIT				H09AL.UE1	H12AL.UE1
Betriebsbereich	Kühlen	Min~Max	°CDB	-10~48	-10~48
	Heizen	Min~Max	°CDB	-15~24	-15~24
Schalldruckpegel	Kühlen	Hoch	dBA	48	48
	Heizen	Hoch	dBA	48	48
Schallleistungspegel	Kühlen	Hoch	dBA	65	65
Luftvolumenstrom		Hoch	h^3/min	2400	2400
Spannungsversorgung ü. AE			Ø / V /Hz	1 / 220-240 / 50	1 / 220-240 / 50
Max. Absicherung			A	15	15
Empf. Netzkabel			Anz. x mm^2	3*1.0	3*1.0
Empf. Verbindungsleitung			Anz. x mm^2	4*1.0	4*1.0
Höhendifferenz	Länge (AE/IE)	Min	m	3	3
		Max	m	20	20
	Höhe (AE/IE)	Max	m	10	10
Rohranschlüsse	Flüssig		mm	6.35	6.35
			inch	(1/4)	(1/4)
	Gas		mm	9.52	9.52
			inch	(3/8)	(3/8)
	Abfluss		mm	21.5	21.5
			inch	0.85	0.85
Kältemittel	Typ			R410A	R410A
	Füllmenge bis 7.5m		g	1,150	1,150
			t-CO_2 eq	2.40	2.40
	Nachfüllmenge		g/m	20	20
Lüfter Motorleistung			W	85	85
Verdichter	Typ			Twin Rotary	Twin Rotary
Gewicht			kg	42	42
Abmessungen		H x B x T	mm	655*870*320	655*870*320
Preis			€	1.506	1.584
Setpreis			€	2.555	2.882

* Dieses Produkt enthält fluorierte Treibhausgase (R410A).
** S : Schlaf / N : Niedrig / M : Medium / H : Hoch
*** Spezifikation, Design und Features können ohne vorherige Ankündigung geändert werden

H09AL.NSM / H12AL.NSM

(Maßeinheit : mm)

Nr.	Teile	Bemerkung
1	Frontblende	
2	Anzeige & Signalempfänger	
3	Lufteinlassgitter	
4	Ausbrechloch	Für Rohr und Kabel
5	Installationsplatte	

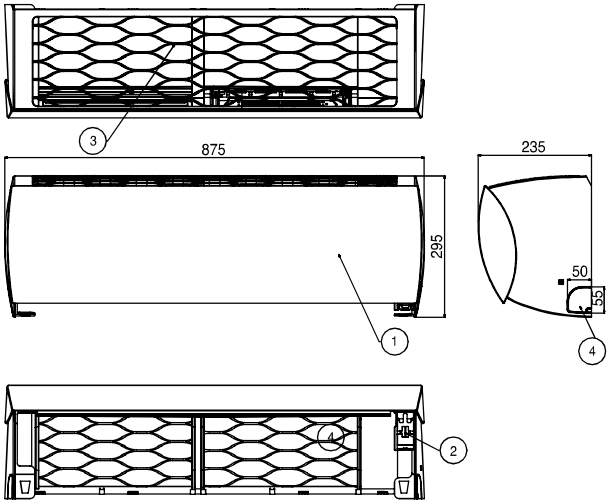

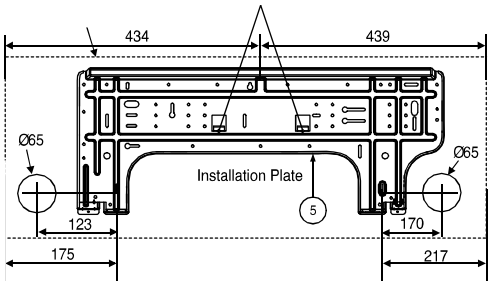

H09AL.UE1 / H12AL.UE1

(Maßeinheit : mm)

Nr.	Name
1	Luftauslassgitter
2	Gasleitungsanschluss
3	Flüssigkeitsleitungsanschluss
4	Anschlüsse für Strom und Kommunikation
5	Erdungsschraube

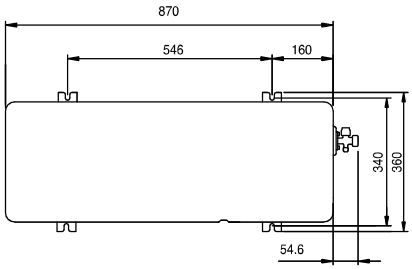

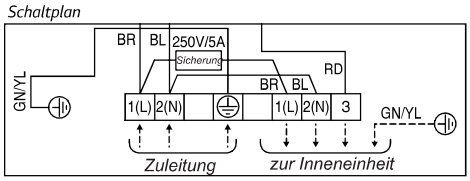

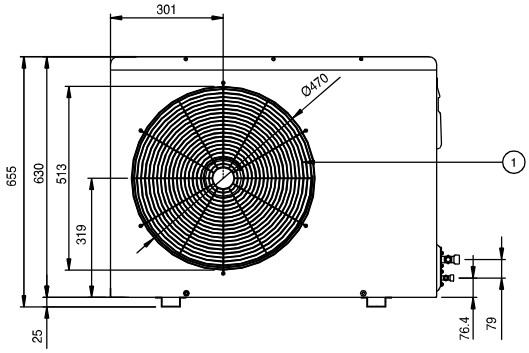

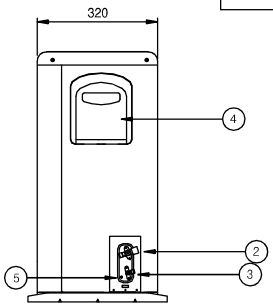

* Dieses Produkt enthält fluorierte Treibhausgase (R410A).

ARTCOOL STYLIST

LG beteiligt sich am ECP Programm für die EUROVENT Klima Zertifizierung.
Überprüfen Sie die Gültigkeit der Zertifizierung
: www.eurovent-certification.com

* Designfernbedienung im Set inklusive

Dualer Schutz-filter | Auto Reinigung | Jet Cool | 3-Wege Luftstrom | Schnelles Heizen

Gold Fin™ | Geräusch-arm 17dB | Ruhe-modus 3dB | Schnelle & einfache Installation

• Single Kombination

EINHEIT				9K	12K
INNENEINHEIT				**G09WL.NS3**	**G12WL.NS3**
Leistung	Kühlen	Min/Standard/Max	W	1300/2500/3500	1300/3500/4000
	Heizen	Min/Standard/Max	W	1300/3000/4200	1300/3500/5000
	Heizen -7°C	Standard	W	3200	3700
Leistungsaufnahme	Kühlen	Standard	W	690	1090
	Heizen +7°C	Standard	W	830	970
EER			W/W	3.61	3.21
S.E.E.R.				5.70	5.60
P design C			kW	2.50	3.50
COP			W/W	3.61	3.61
S.C.O.P.				3.80	3.80
P design H			kW	2.70	3.30
Energieeffizienzklasse	Kühlen			A+	A+
	Heizen			A	A
Jahresenergieverbrauch	Kühlen		kWh	110	220
	Heizen		kWh	1100	1224
Schalldruckpegel	Kühlen	S/N/M/H	dBA	19/29/34/39	19/29/34/39
	Heizen	N/M/H	dBA	32/35/39	32/35/39
Schallleistungspegel	Kühlen	Hoch	dBA	60	60
Luftvolumenstrom	Kühlen	S/N/M/H	h^3/min	270/360/420/480	270/360/420/480
		Max (Power)	h^3/min	585	630
	Heizen	N/M/H	h^3/min	396/450/510	396/450/510
Entfeuchtungsrate			l/h	1.2	1.5
Betriebsstrom	Kühlen	Standard/Max	A	4.0/6.0	5.0/6.0
	Heizen	Standard/Max	A	4.0/7.0	4.5/7.0
Anlaufstrom	Kühlen	Standard	A	4.0	5.0
	Heizen	Standard	A	4.0	4.5
Abmessungen		H x B x T	mm	645*645*121	645*645*121
Gewicht			kg	18	18
Lüfter Motorleistung			W	32.7	32.7
Preis			€	1.096	1.357
AUSSENEINHEIT				**G09WL.UL2**	**G12WL.UL2**
Betriebsbereich	Kühlen	Min~Max	°CDB	-10~48	-10~48
	Heizen	Min~Max	°CDB	-15~24	-15~24
Schalldruckpegel	Kühlen	Hoch	dBA	45	45
	Heizen	Hoch	dBA	45	45
Schallleistungspegel	Kühlen	Hoch	dBA	65	65
Luftvolumenstrom		Hoch	h^3/min	1980	1980
Spannungsversorgung ü. AE			Ø / V /Hz	1/220~240/50	1/220~240/50
Max. Absicherung			A	15	15
Empf. Netzkabel			Anz. x mm^2	3*1.0	3*1.0
Empf. Verbindungsleitung			Anz. x mm^2	4*1.0	4*1.0
Höhendifferenz	Länge (AE/IE)	Min	m	-	-
		Max	m	15	15
	Höhe (AE/IE)	Max	m	10	10
Rohranschlüsse	Flüssig		mm	6.35	6.35
			inch	1/4	1/4
	Gas		mm	9.52	9.52
			inch	3/8	3/8
	Abfluss		mm	21.5	21.5
			inch	0.85	0.85
Kältemittel	Typ			R410A	R410A
	Füllmenge bis 7.5m		g	1000	1000
			t-CO_2 eq	2.09	2.09
	Nachfüllmenge		g/m	20	20
	GWP			2087.5	2087.5
Lüfter Motorleistung			W	43	43
Verdichter	Typ			Rotary	Rotary
Gewicht			kg	34	34
Abmessungen		H x B x T	mm	545*770*288	545*770*288
Preis			€	1.574	1.655
Setpreis			€	2.670	3.012

* Dieses Produkt enthält fluorierte Treibhausgase (R410A).
** S : Schlaf / N : Niedrig / M : Medium / H : Hoch
*** Spezifikation, Design und Features können ohne vorherige Ankündigung geändert werden

G09WL.NS3 / G12WL.NS3

(Maßeinheit : mm)

Nr.	Name	Bemerkung
1	Frontblende	
2	Signalempfänger	
3	Installationsplatte	

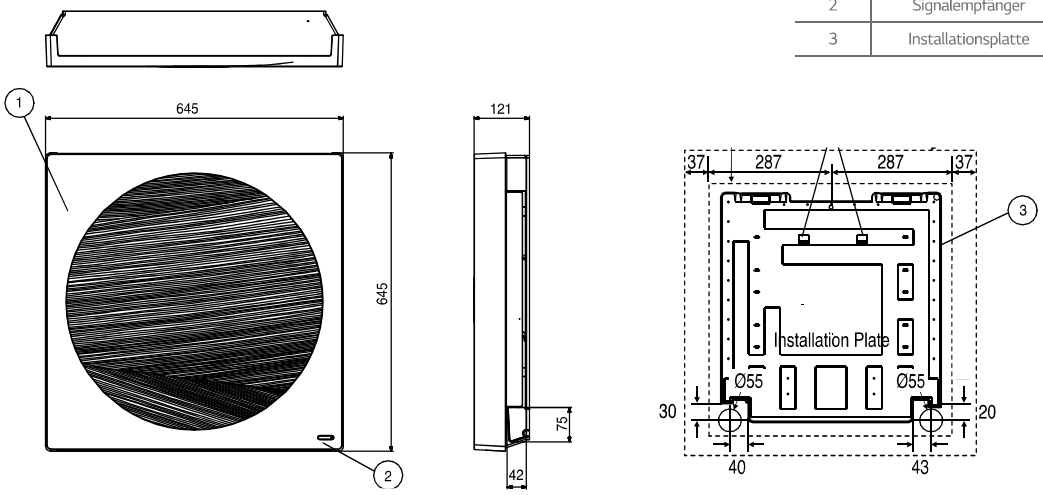

G09WL.UL2 / G12WL.UL2

(Maßeinheit : mm)

Nr.	Name
1	Luftauslassgitter
2	Gasleitungsanschluss
3	Flüssigkeitsleitungsanschluss
4	Anschlüsse für Strom und Kommunikation
5	Erdungsschraube

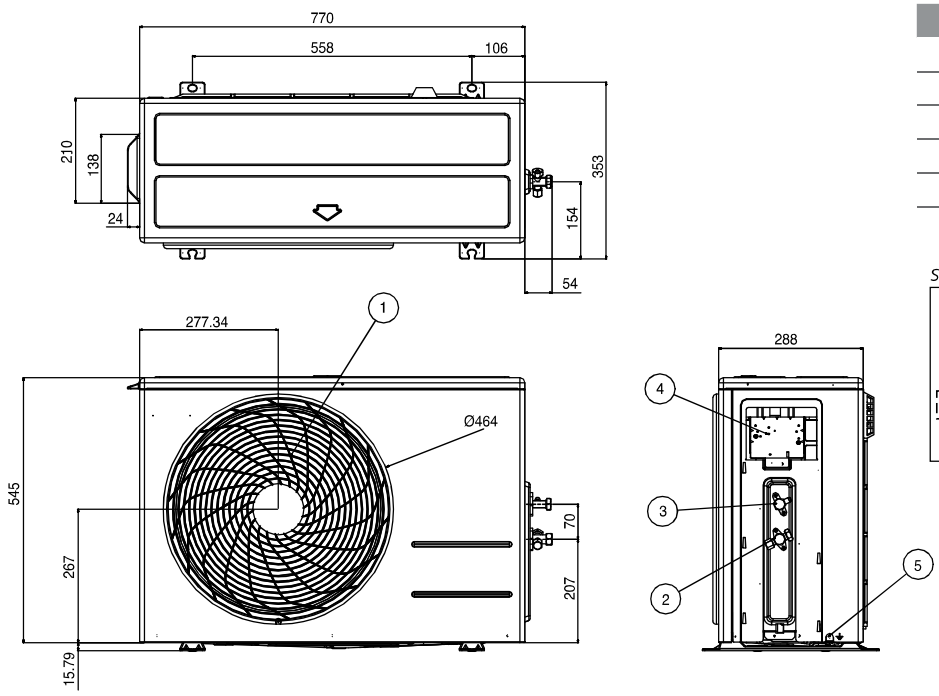

Schaltplan

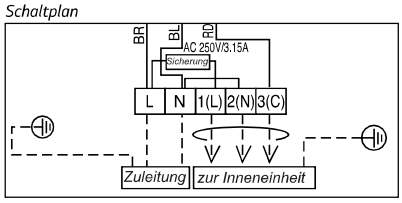

* Dieses Produkt enthält fluorierte Treibhausgase (R410A).

ARTCOOL GALLERY

• NUR MULTI KOMBINATION

LG beteiligt sich am ECP Programm für die EUROVENT Klima Zertifizierung.
Überprüfen Sie die Gültigkeit der Zertifizierung
: www.eurovent-certification.com

* Infrarotfernbedienung im Set inklusive

Dualer Schutz-filter | Auto Reinigung | Jet Cool | 3-Wege Luftstrom | Schnelles Heizen

Gold Fin™ | Geräusch-arm 17dB | Ruhe-modus 3dB | Schnelle & einfache Installation

EINHEIT				9K	12K
INNENEINHEIT				MA09AH1.NF1	MA12AH1.NF1
Leistung	Kühlen		kW	2.6	3.5
	Heizen		kW	2.9	3.9
Leistungsaufnahme			W	40	40
Betriebsstrom			A	0.1	0.1
Spannungsversorgung über AE			Ø / V / Hz	1 / 220-240 / 50	1 / 220-240 / 50
Luftvolumenstrom		H / M / N	h^3/min	462 / 354 / 264	534 / 438 / 336
Schalldruckpegel		H / M / N	dB(A)	38 / 32 / 27	44 / 38 / 32
Schallleistungspegel		Kühlen	dB(A)	52	54
Entfeuchtungsrate			l/h	1.2	1.4
Abmessungen		H x B x T	mm	600 × 600 × 145	600 × 600 × 145
Gewicht			kg	15.0	15.0
Rohranschlüsse	Flüssig		mm(inch)	Ø 6.35 (1/4)	Ø 6.35 (1/4)
	Gas		mm(inch)	Ø 9.52 (3/8)	Ø 9.52 (3/8)
Preis			€	968 €	1.082 €

* Dieses Produkt enthält fluorierte Treibhausgase (R410A).
** S : Schlaf / N : Niedrig / M : Medium / H : Hoch
*** Spezifikation, Design und Features können ohne vorherige Angabe geändert werden

• Ästhetisches Design

Sie brauchen nicht länger auf andere zu hören, wie eine Klimaanlage aussehen sollte. Mit LG's revolutionärem ARTCOOL Gallery können Sie das Aussehen der Klimaanlage so oft ändern wie Sie wollen, wann Sie wollen.

Gallery

Wechsel des Bildes

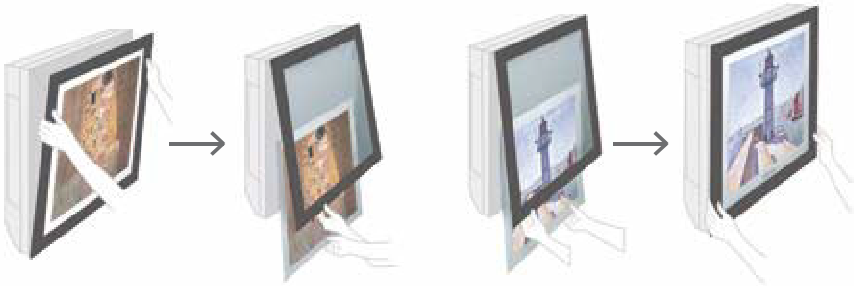

• Digitaler Luftstrom

Der Luftstrom kann so gesteuert werden, dass er maximalen Komfort und Bedienung erlaubt.

Normal

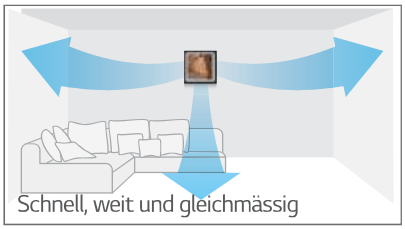

Jet Cool

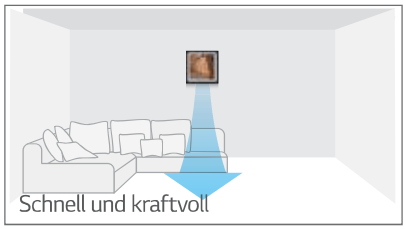

Schlafmodus

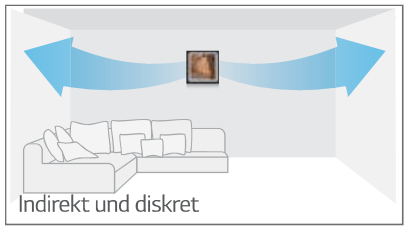

MA09AH1 / MA12AH1

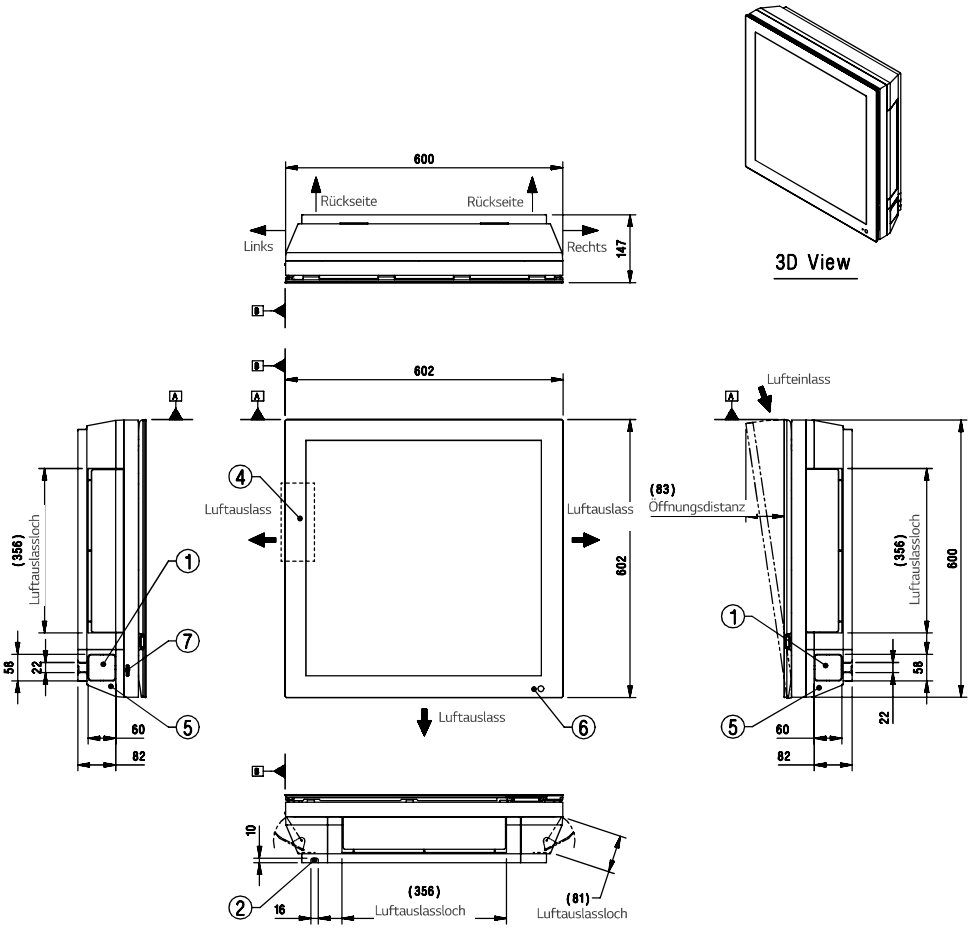

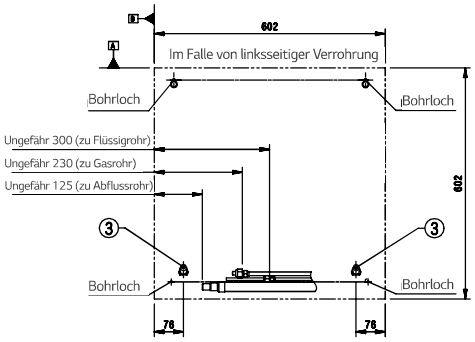

(Maßeinheit : mm)

Nr.	Name	Bemerkung
1	Kühlmittel/Abflussrohr und Kabeldurchlassloch	Knock-out type
2	Kabeldurchlassloch	-
3	Abflusslochverbindung	-
4	Terminal Block für Stromversorgung und Kommunikation	Innerhalb der Frontblende
5	Eckabdeckung	-
6	Fernbedienung Signalempfänger	für kabellosen Typ
7	Erzwungener An/Aus-Knopf	-

ARTCOOL ENERGY

Integriertes Wi-Fi | Intelligente Diagnose | Aktive Energie-kontrolle | Energie-anzeige | Plasmaster Ionizer PLUS | Dualer Schutz-filter | Auto Reinigung

LG beteiligt sich am ECP Programm für die EUROVENT Klima Zertifizierung. Überprüfen Sie die Gültigkeit der Zertifizierung : www.eurovent-certification.com

Jet Cool | 4-Wege Swing | Schnelles Heizen | Gold Fin™ | Komfort-luft | Geräusch-arm 17dB | Ruhe-modus 3dB | Schnelle & einfache Installation

* Infrarotfernbedienung im Set inklusive

• Single Kombination

EINHEIT				9K	12K
INNENEINHEIT				AM09BP.NSJ	AM12BP.NSJ
Leistung	Kühlen	Min/Standard/Max	W	890/2500/3700	890/3500/4040
	Heizen +7°C	Min/Standard/Max	W	890/3200/4100	890/3800/5100
	Heizen -7°C	Standard	W	3000	3600
Leistungsaufnahme	Kühlen	Standard	W	670	1080
	Heizen +7°C	Standard	W	840	1000
EER			W/W	3.73	3.24
S.E.E.R.				6.5	6.4
Leistung (nominal) Kühlen			kW	2.5	3.5
COP			W/W	3.81	3.80
S.C.O.P.				4.0	4.0
Leistung (nominal) Heizen			kW	2.4	2.5
Energieeffzienzklasse	Kühlen			A++	A++
	Heizen			A+	A+
Jahresenergieverbrauch	Kühlen		kWh	134	191
	Heizen		kWh	840	875
Schalldruckpegel	Kühlen	Schlaf	dBA	19	19
		Niedrig	dBA	27	27
		Medium	dBA	35	35
		Hoch	dBA	41	41
	Heizen	Niedrig	dBA	27	27
		Medium	dBA	35	35
		Hoch	dBA	41	41
Schallleistungspegel	Kühlen	Hoch	dBA	59	59
Luftvolumenstrom	Kühlen	Schlaf	h^3/min	180	180
		Niedrig	h^3/min	252	252
		Medium	h^3/min	450	450
		Hoch	h^3/min	600	600
		Max	h^3/min	690	690
	Heizen	Niedrig	h^3/min	336	336
		Medium	h^3/min	432	432
		Hoch	h^3/min	600	600
Entfeuchtungsrate			l/h	1.1	1.3
Betriebsstrom	Kühlen	Standard	A	3.0	4.7
		Max	A	6.0	6.0
	Heizen	Standard	A	3.7	4.5
		Max	A	7.0	7.0
Anlaufstrom	Kühlen	Standard	A	3.0	4.7
	Heizen	Standard	A	3.7	4.5
Abmessungen		H x B x T	mm	308 * 837 * 192	308 * 837 * 192
Gewicht			kg	9.9	9.9
Lüfter Motorleistung			W	30	30
Preis			€	780	955
AUSSENEINHEIT				AM09BP.UA3	AM12BP.UA3
Betriebsbereich	Kühlen	Min~Max	°CDB	-10~48	-10~48
	Heizen	Min~Max	°CDB	-10~18	-10~18
Schalldruckpegel	Kühlen	Hoch	dBA	49	49
	Heizen	Hoch	dBA	50	50
Schallleistungspegel	Kühlen	Hoch	dBA	65	65
Luftvolumenstrom	Kühlen	Hoch	h^3/min	1620	1620
Spannungsversorgung ü. AE			Ø / V /Hz	1 / 220-240 / 50	1 / 220-240 / 50
Max. Absicherung			A	15	15
Empf. Netzkabel			N x mm²	3*1.0	3*1.0
Empf. Verbindungsleitung			N x mm²	4*1.0	4*1.0
Höhendifferenz	Länge (AE/IE)	Min	m	3	3
		Max	m	15	15
	Höhe (AE/IE)	Max	m	7	7
Rohranschlüsse	Flüssig		mm	6.35	6.35
			inch	(1/4)	(1/4)
	Gas		mm	9.52	9.52
			inch	(3/8)	(3/8)
	Abfluss		mm	21.5	21.5
			inch	0.85	0.85
Kältemittel	Typ			R410A	R410A
	Füllmenge bis 7.5m		g	950	950
			t-CO_2 eq	1.98	1.98
	Nachfüllmenge		g/m	20	20
	GWP			2087.5	2087.5
Lüfter Motorleistung			W	43	43
Verdichter		Typ		1P Rotary	1P Rotary
Gewicht			kg	29	29
Abmessungen		H x B x T	mm	483*717*230	483*717*230
Preis			€	1.440	1.540
Setpreis			€	2.220	2.495

* Dieses Produkt enthält fluorierte Treibhausgase (R410A).
** S : Schlaf / N : Niedrig / M : Medium / H : Hoch
*** Spezifikation, Design und Features können ohne vorherige Ankündigung geändert werden

AM09BP.NSJ / AM12BP.NSJ

(Maßeinheit : mm)

Nr.	Name	Bemerkung
1	Frontblende	
2	Display & Signalempfänger	Versteckt
3	Luftfilter	
4	Ausbrechloch	Für Rohre und Kabel

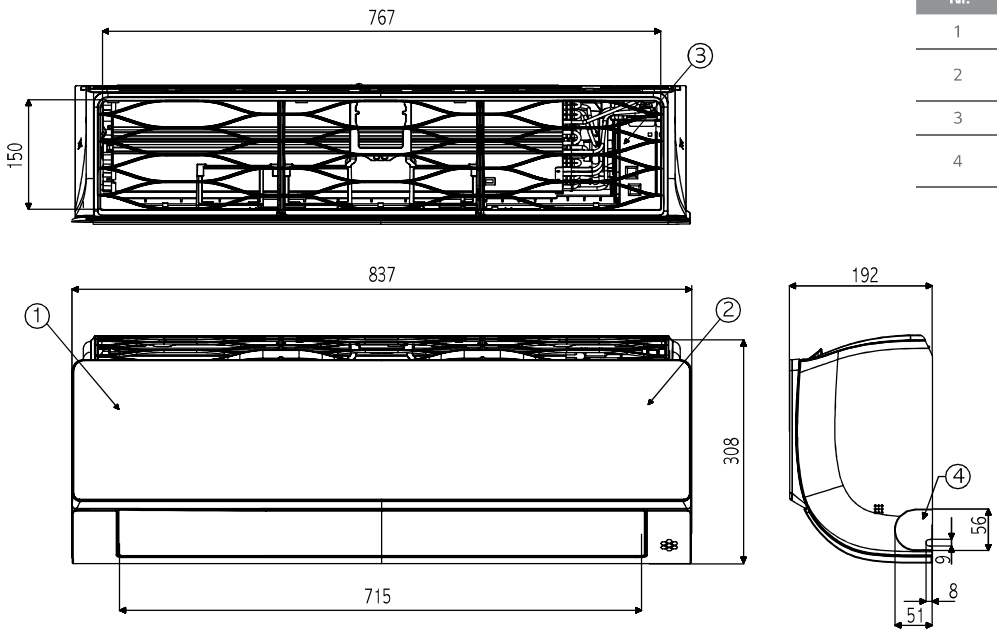

AM09BP.UA3 / AM12BP.UA3

(Maßeinheit : mm)

Nr.	Name
1	Luftauslassgitter
2	Gasleitungsanschluss
3	Flüssigkeitsleitungsanschluss
4	Anschlüsse für Strom und Kommunikation
5	Erdungsschraube

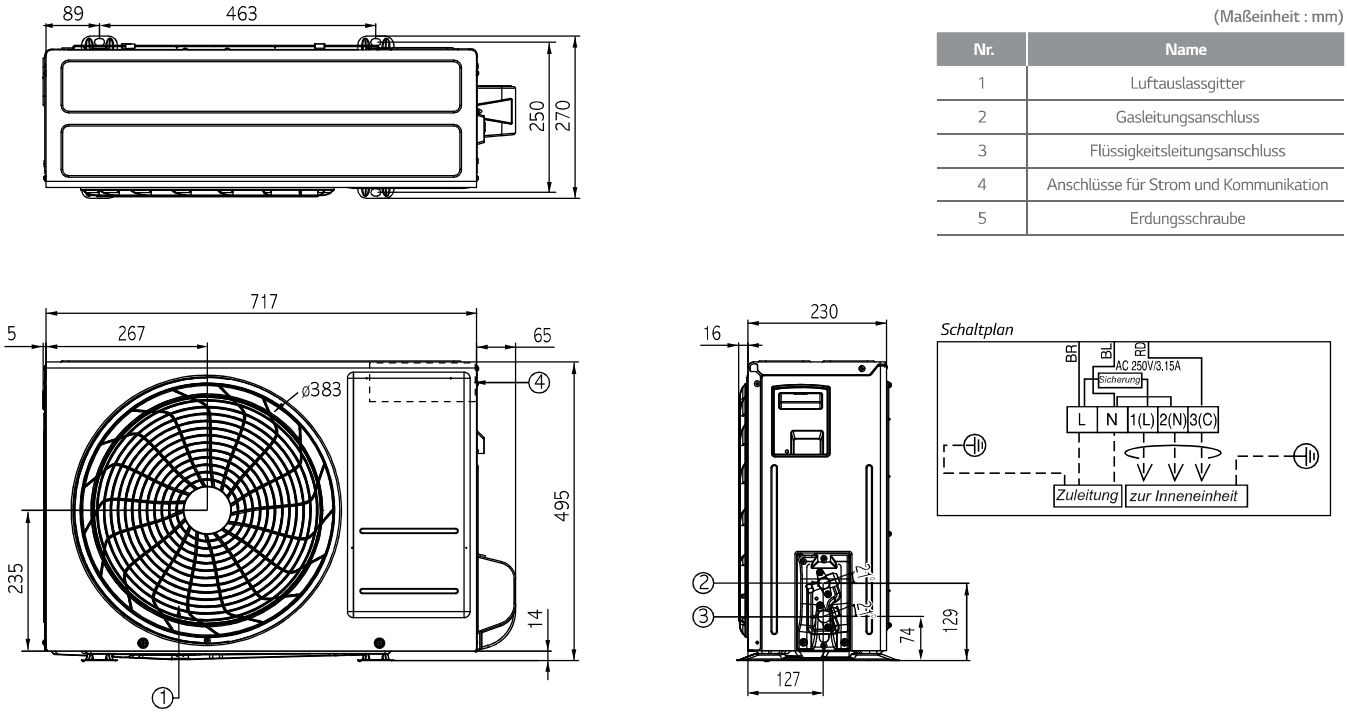

* Dieses Produkt enthält fluorierte Treibhausgase (R410A).

ARTCOOL ENERGY

Integriertes Wi-Fi | Intelligente Diagnose | Aktive Energie-kontrolle | Energie-anzeige | Plasmaster Ionizer+PLUS | Dualer Schutz-filter | Auto Reinigung

Jet Cool | 4-Wege Swing | Schnelles Heizen | Gold Fin™ | Komfort-luft | Geräusch-arm 17dB | Schnelle & einfache Installation

LG beteiligt sich am ECP Programm für die EUROVENT Klima Zertifizierung. Überprüfen Sie die Gültigkeit der Zertifizierung : www.eurovent-certification.com

* Infrarotfernbedienung im Set inklusive

• Single Kombination

EINHEIT				18K
INNENEINHEIT				AM18BP.NSK
Leistung	Kühlen	Min/Standard/Max	W	900/5000/5525
	Heizen +7°C	Min/Standard/Max	W	900/5800/6438
	Heizen -7°C	Standard	W	3800
Leistungsaufnahme	Kühlen	Standard	W	1587
	Heizen +7°C	Standard	W	1611
EER			W/W	3.15
S.E.E.R.				6.5
Leistung (nominal) Kühlen			kW	5.0
COP			W/W	3.60
S.C.O.P.				4.0
Leistung (nominal) Heizen			kW	3.9
Energieeffzienzklasse	Kühlen			A++
	Heizen			A+
Jahresenergieverbrauch	Kühlen		kWh	269
	Heizen		kWh	1365
Schalldruckpegel	Kühlen	Schlaf	dBA	31
		Niedrig	dBA	34
		Medium	dBA	39
		Hoch	dBA	44
	Heizen	Niedrig	dBA	34
		Medium	dBA	39
		Hoch	dBA	44
Schallleistungspegel	Kühlen	Hoch	dBA	60
Luftvolumenstrom	Kühlen	Schlaf	h^3/min	480
		Niedrig	h^3/min	630
		Medium	h^3/min	780
		Hoch	h^3/min	870
		Max	h^3/min	930
	Heizen	Niedrig	h^3/min	660
		Medium	h^3/min	810
		Hoch	h^3/min	960
Entfeuchtungsrate			l/h	1.8
Betriebsstrom	Kühlen	Standard	A	6.9
		Max	A	9.0
	Heizen	Standard	A	7.1
		Max	A	9.5
Anlaufstrom	Kühlen	Standard	A	6.9
	Heizen	Standard	A	7.1
Abmessungen		H x B x T	mm	345*998*212
Gewicht			kg	13.2
Lüfter Motorleistung			W	30
Preis			€	1.040
AUSSENEINHEIT				AM18BP.UL2
Betriebsbereich	Kühlen	Min~Max	°CDB	-15~48
	Heizen	Min~Max	°CDB	-10~24
Schalldruckpegel	Kühlen	Hoch	dBA	53
	Heizen	Hoch	dBA	55
Schallleistungspegel	Kühlen	Hoch	dBA	65
Luftvolumenstrom	Kühlen	Hoch	h^3/min	2100
Spannungsversorgung ü. AE			Ø / V /Hz	1 / 220-240 / 50
Max. Absicherung			A	20
Empf. Netzkabel			N x mm^2	3 x 1.5
Empf. Verbindungsleitung			N x mm^2	4 x 1.0
Höhendifferenz	Länge (AE/IE)	Min	m	3
		Max	m	20
	Höhe (AE/IE)	Max	m	10
Rohranschlüsse	Flüssig		mm	6.35
			inch	(1/4)
	Gas		mm	12.7
			inch	(1/2)
	Abfluss		mm	21.5
			inch	0.85
Kältemittel	Typ			R410A
	Füllmenge bis 7.5m		g	1200
			t-CO_2 eq	2.51
	Nachfüllmenge		g/m	20
	GWP			2087.5
Lüfter Motorleistung			W	43
Verdichter		Typ		Twin Rotary
Gewicht			kg	36.7
Abmessungen		H x B x T	mm	545*770*288
Preis			€	2.010
Setpreis			€	3.050

* Dieses Produkt enthält fluorierte Treibhausgase (R410A).
** S : Schlaf / N : Niedrig / M : Medium / H : Hoch
*** Spezifikation, Design und Features können ohne vorherige Ankündigung geändert werden

AM18BP.NSK

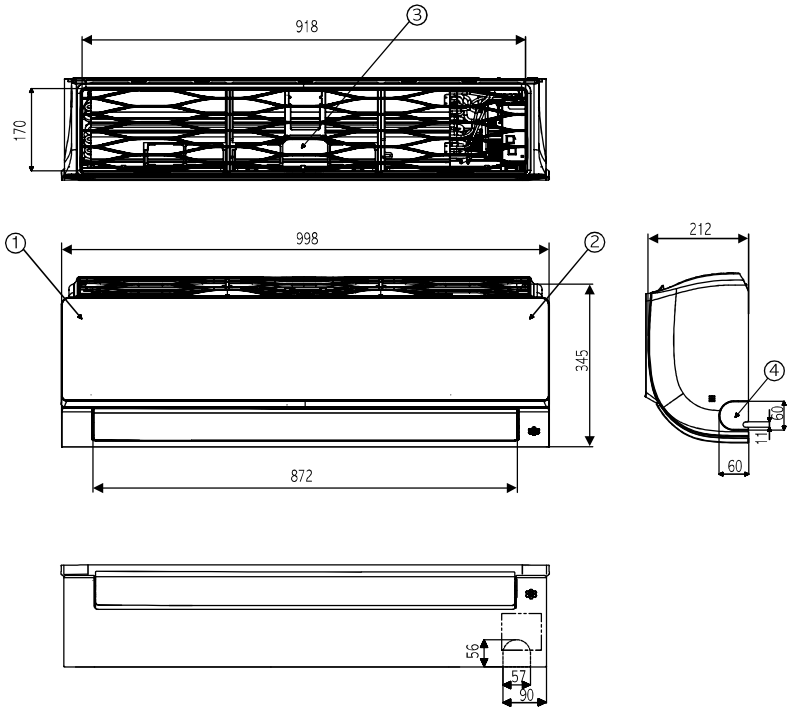

(Maßeinheit : mm)

Nr.	Name	Bemerkung
1	Frontblende	
2	Display & Signalempfänger	Versteckt
3	Luftfilter	
4	Ausbrechloch	Für Rohr und Kabel

AM18BP.UL2

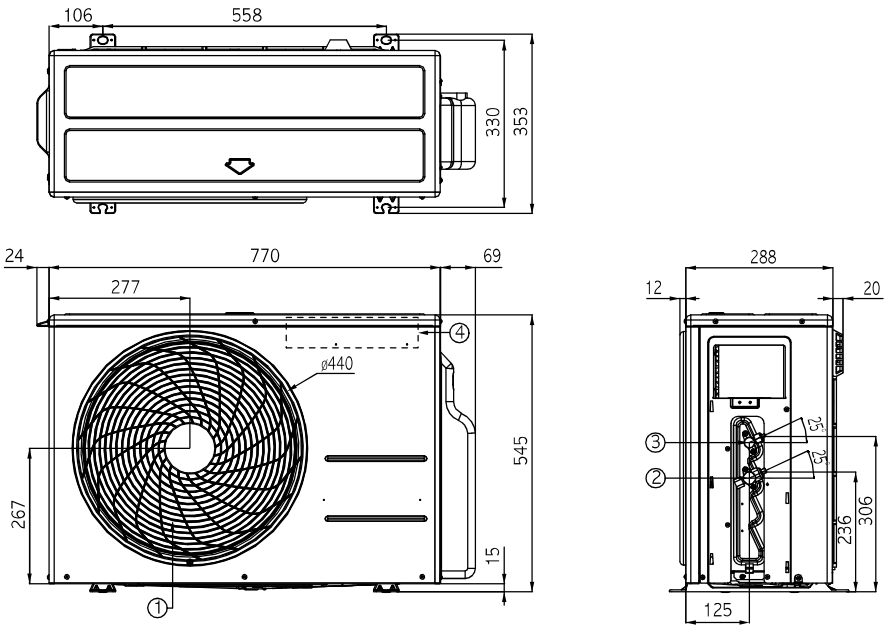

(Maßeinheit : mm)

Nr.	Name
1	Luftauslassgitter
2	Gasleitungsanschluss
3	Flüssigkeitsleitungsanschluss
4	Anschlüsse für Strom und Kommunikation
5	Erdungsschraube

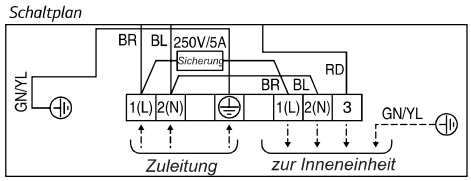

* Dieses Produkt enthält fluorierte Treibhausgase (R410A).

DELUXE

Integriertes Wi-Fi | Intelligente Diagnose | Aktive Energie-kontrolle | Energie-anzeige | Plasmaster Ionizer PLUS | Dualer Schutz-filter | Auto Reinigung

LG beteiligt sich am ECP Programm für die EUROVENT Klima Zertifizierung. Überprüfen Sie die Gültigkeit der Zertifizierung : www.eurovent-certification.com

Jet Cool | 4-Wege Swing | Schnelles Heizen | Gold Fin™ | Komfort-luft | Geräusch-arm 17dB | Ruhe-modus 3dB | Schnelle & einfache Installation

* Infrarotfernbedienung im Set inklusive

• Single Kombination

EINHEIT				9K	12K
INNENEINHEIT				DM09RP.NSJ	DM12RP.NSJ
Leistung	Kühlen	Min/Standard/Max	W	890/2500/3700	890/3500/4040
	Heizen +7°C	Min/Standard/Max	W	890/3200/5000	890/4000/6000
	Heizen -7°C	Standard	W	3200	3800
Leistungsaufnahme	Kühlen	Standard	W	556	898
	Heizen +7°C	Standard	W	712	975
EER			W/W	4.5	3.9
S.E.E.R.				7.7	7.6
Leistung (nominal) Kühlen			kW	2.5	3.5
COP			W/W	4.5	4.1
S.C.O.P.				4.6	4.6
Leistung (nominal) Heizen			kW	2.8	2.9
Energieeffzienzklasse	Kühlen			A++	A++
	Heizen			A++	A++
Jahresenergieverbrauch	Kühlen		kWh	114	162
	Heizen		kWh	853	883
Schalldruckpegel	Kühlen	Schlaf	dBA	19	19
		Niedrig	dBA	24	24
		Medium	dBA	35	35
		Hoch	dBA	40	40
	Heizen	Niedrig	dBA	24	24
		Medium	dBA	35	35
		Hoch	dBA	40	40
Schallleistungspegel	Kühlen	Hoch	dBA	60	60
Luftvolumenstrom	Kühlen	Schlaf	h^3/min	210	210
		Niedrig	h^3/min	330	330
		Medium	h^3/min	540	540
		Hoch	h^3/min	660	660
		Max	h^3/min	780	780
	Heizen	Niedrig	h^3/min	390	390
		Medium	h^3/min	540	540
		Hoch	h^3/min	660	660
Entfeuchtungsrate			l/h	1.1	1.3
Betriebsstrom	Kühlen	Standard	A	2.5	4.0
		Max	A	6.0	6.0
	Heizen	Standard	A	3.2	4.3
		Max	A	7.0	7.0
Anlaufstrom	Kühlen	Standard	A	2.5	4.0
	Heizen	Standard	A	3.2	4.3
Abmessungen		H x B x T	mm	308*837*189	308*837*189
Gewicht			kg	8.3	8.3
Lüfter Motorleistung			W	30	30
Preis			€	740	895
AUSSENEINHEIT				DM09RP.UL2	DM12RP.UL2
Betriebsbereich	Kühlen	Min~Max	°CDB	-15~48	-15~48
	Heizen	Min~Max	°CDB	-15~18	-15~18
Schalldruckpegel	Kühlen	Hoch	dBA	47	47
	Heizen	Hoch	dBA	48	48
Schallleistungspegel	Kühlen	Hoch	dBA	65	65
Luftvolumenstrom	Kühlen	Hoch	h^3/min	2100	2100
Spannungsversorgung ü. AE			Ø / V /Hz	1 / 220-240 / 50	1 / 220-240 / 50
Max. Absicherung			A	15	15
Empf. Netzkabel			N x mm²	3*1.0	3*1.0
Empf. Verbindungsleitung			N x mm²	4*1.0	4*1.0
Höhendifferenz	Länge (AE/IE)	Min	m	3	3
		Max	m	20	20
	Höhe (AE/IE)	Max	m	10	10
Rohranschlüsse	Flüssig		mm	6.35	6.35
			inch	(1/4)	(1/4)
	Gas		mm	9.52	9.52
			inch	(3/8)	(3/8)
	Abfluss		mm	21.5	21.5
			inch	0.85	0.85
Kältemittel	Typ			R410A	R410A
	Füllmenge bis 7.5m		g	1,000	1,000
			t-CO_2 eq	2.09	2.09
	Nachfüllmenge		g/m	20	20
	GWP			2087.5	2087.5
Lüfter Motorleistung			W	43	43
Verdichter		Typ		1P Rotary	1P Rotary
Gewicht			kg	30.5	30.5
Abmessungen		H x B x T	mm	545*770*288	545*770*288
Preis			€	1.340	1.444
Setpreis			€	2.080	2.339

* Dieses Produkt enthält fluorierte Treibhausgase (R410A).
** S : Schlaf / N : Niedrig / M : Medium / H : Hoch
*** Spezifikation, Design und Features können ohne vorherige Ankündigung geändert werden

DM09RP.NSJ / DM12RP.NSJ

(Maßeinheit : mm)

Nr.	Name	Bemerkung
1	Frontblende	
2	Display & Signalempfänger	Versteckt
3	Luftfilter	
4	Ausbrechloch	Für Rohr und Kabel

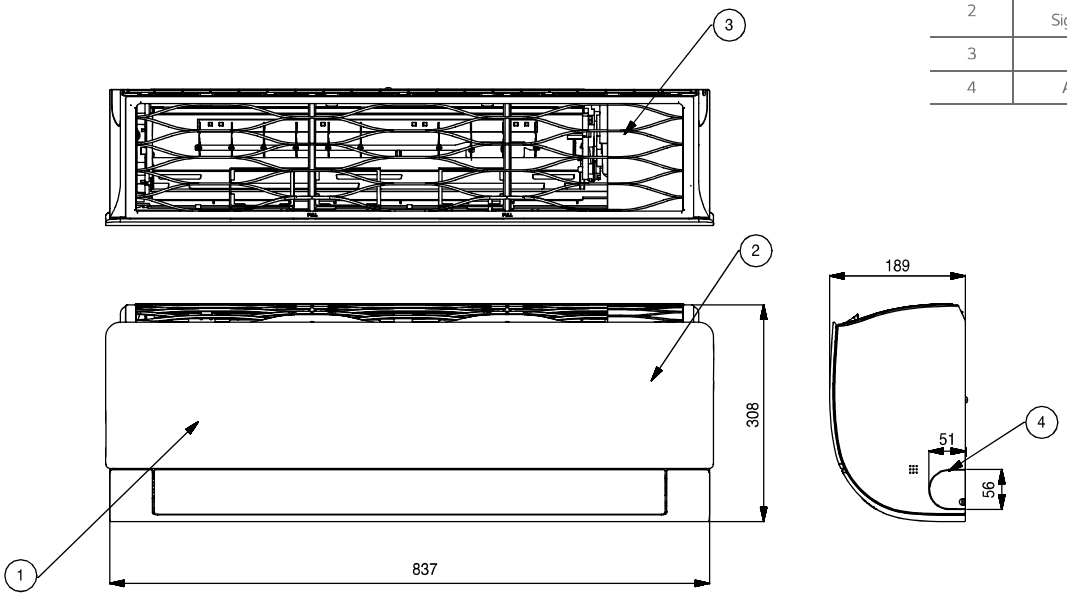

DM09RP.UL2 / DM12RP.UL2

(Maßeinheit : mm)

Nr.	Name
1	Luftauslassgitter
2	Gasleitungsanschluss
3	Flüssigkeitsleitungsanschluss
4	Anschlüsse für Strom und Kommunikation
5	Erdungsschraube

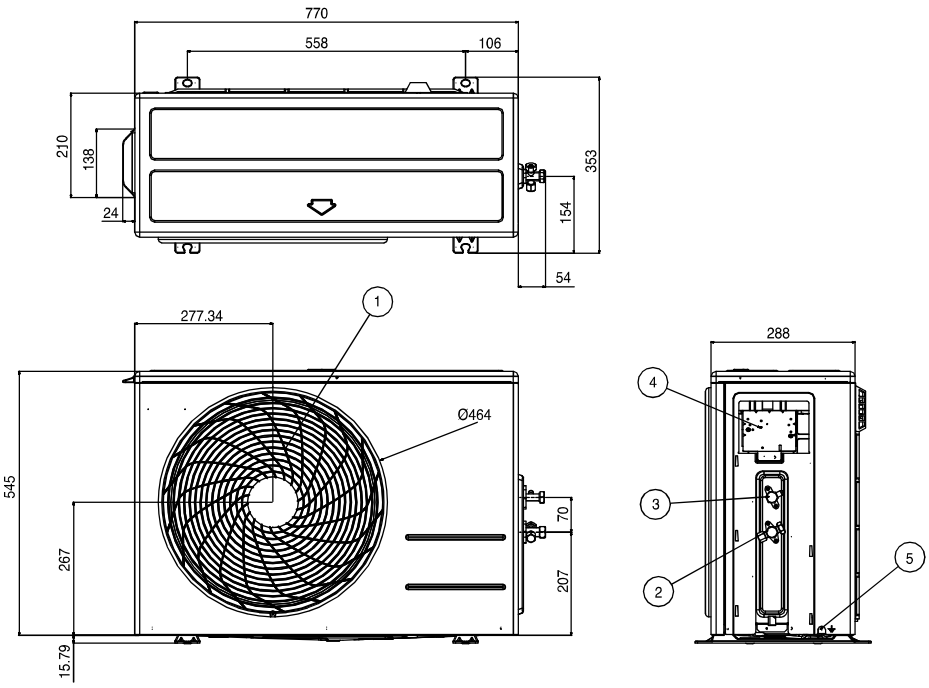

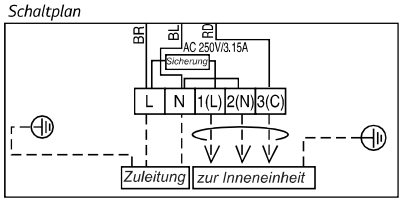

* Dieses Produkt enthält fluorierte Treibhausgase (R410A).

DELUXE

Integriertes Wi-Fi | Intelligente Diagnose | Aktive Energie-kontrolle | Energie-anzeige | Plasmaster Ionizer+PLUS | Dualer Schutz-filter | Auto Reinigung

Jet Cool | 4-Wege Swing | Schnelles Heizen | Gold Fin™ | Komfort-luft | Geräusch-arm 17dB | Schnelle & einfache Installation

LG beteiligt sich am ECP Programm für die EUROVENT Klima Zertifizierung. Überprüfen Sie die Gültigkeit der Zertifizierung : www.eurovent-certification.com

* Infrarotfernbedienung im Set inklusive

• Single Kombination

EINHEIT				18K	24K
INNENEINHEIT				DM18RP.NSK	DM24RP.NSK
Leistung	Kühlen	Min/Standard/Max	W	900/5000/5525	900/6600/7420
	Heizen +7°C	Min/Standard/Max	W	900/5800/6438	900/7500/8640
	Heizen -7°C	Standard	W	3800	4850
Leistungsaufnahme	Kühlen	Standard	W	1,562	2,275
	Heizen +7°C	Standard	W	1,611	2,238
EER			W/W	3.2	2.9
S.E.E.R.				7.0	6.5
Leistung (nominal) Kühlen			kW	5.0	6.6
COP			W/W	3.60	3.35
S.C.O.P.				4.2	4.0
Leistung (nominal) Heizen			kW	4.1	5.0
Energieeffzienzklasse	Kühlen			A++	A++
	Heizen			A+	A+
Jahresenergieverbrauch	Kühlen		kWh	250	356
	Heizen		kWh	1367	1770
Schalldruckpegel	Kühlen	Schlaf	dBA	31	31
		Niedrig	dBA	34	34
		Medium	dBA	39	42
		Hoch	dBA	44	47
	Heizen	Niedrig	dBA	34	34
		Medium	dBA	39	42
		Hoch	dBA	44	47
Schallleistungspegel	Kühlen	Hoch	dBA	60	65
Luftvolumenstrom	Kühlen	Schlaf	h^3/min	480	480
		Niedrig	h^3/min	630	630
		Medium	h^3/min	780	786
		Hoch	h^3/min	870	966
		Max	h^3/min	930	1200
	Heizen	Niedrig	h^3/min	660	660
		Medium	h^3/min	810	900
		Hoch	h^3/min	960	1110
Entfeuchtungsrate			l/h	1.8	2.5
Betriebsstrom	Kühlen	Standard	A	6.9	10.1
		Max	A	9	14.0
	Heizen	Standard	A	7.1	10.4
		Max	A	9.5	14.0
Anlaufstrom	Kühlen	Standard	A	6.9	10.1
	Heizen	Standard	A	7.1	10.4
Abmessungen		H x B x T	mm	345*998*210	345*998*210
Gewicht			kg	12	12
Lüfter Motorleistung			W	60	60
Preis			€	995	1.295
AUSSENEINHEIT				DM18RP.UL2	DM24RP.UUE
Betriebsbereich	Kühlen	Min~Max	°CDB	-15~48	-15~48
	Heizen	Min~Max	°CDB	-10~18	-10~18
Schalldruckpegel	Kühlen	Hoch	dBA	53	56
	Heizen	Hoch	dBA	55	57
Schallleistungspegel	Kühlen	Hoch	dBA	65	70
Luftvolumenstrom	Kühlen	Hoch	h^3/min	2100	3000
Spannungsversorgung ü. AE			Ø / V /Hz	1 / 220-240 / 50	1 / 220-240 / 50
Max. Absicherung			A	20	25
Empf. Netzkabel			N x mm²	3 x 1.5	3 x 2.5
Empf. Verbindungsleitung			N x mm²	4 x 1.0	4 x 1.0
Höhendifferenz	Länge (AE/IE)	Min	m	-	-
		Max	m	20	30
	Höhe (AE/IE)	Max	m	10	15
Rohranschlüsse	Flüssig		mm	6.35	6.35
			inch	(1/4)	(1/4)
	Gas		mm	12.7	15.88
			inch	(1/2)	(5/8)
	Abfluss		mm	21.5	21.5
			inch	0.85	0.85
Kältemittel	Typ			R410A	R410A
	Füllmenge bis 7.5m		g	1250	1350
			t-CO_2 eq	2.61	2.82
	Nachfüllmenge		g/m	20	30
	GWP			2087.5	2087.5
Lüfter Motorleistung			W	43	85
Verdichter		Typ		Twin Rotary	Twin Rotary
Gewicht			kg	36.2	46.4
Abmessungen		H x B x T	mm	545*770*288	655*870*320
Preis			€	1.848	2.142
Setpreis			€	2.843	3.437

* Dieses Produkt enthält fluorierte Treibhausgase (R410A).
** S : Schlaf / N : Niedrig / M : Medium / H : Hoch
*** Spezifikation, Design und Features können ohne vorherige Ankündigung geändert werden

DM18RP.NSK / DM24RP.NSK

(Maßeinheit : mm)

Nr.	Name	Bemerkung
1	Frontblende	
2	Display & Signalempfänger	Versteckt
3	Luftfilter	
4	Ausbrechloch	Für Rohr und Kabel

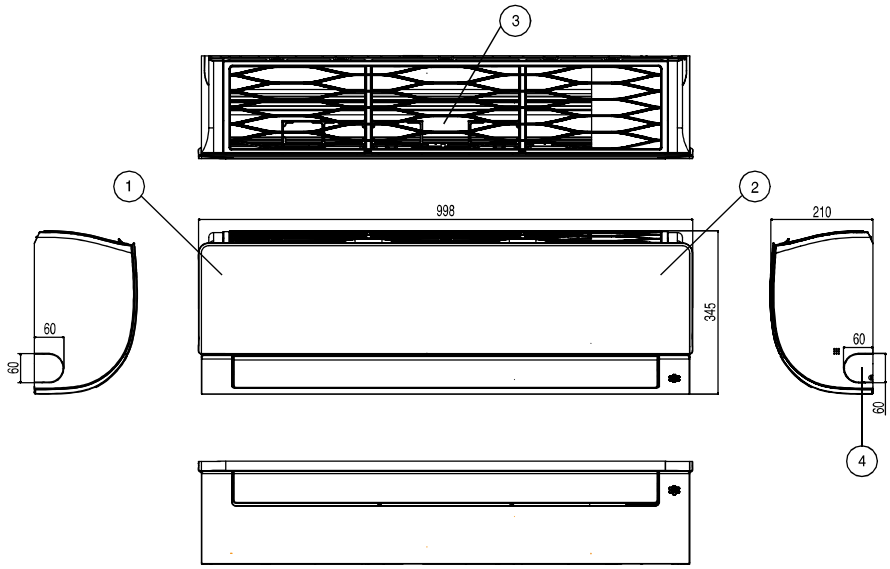

DM18RP.UL2

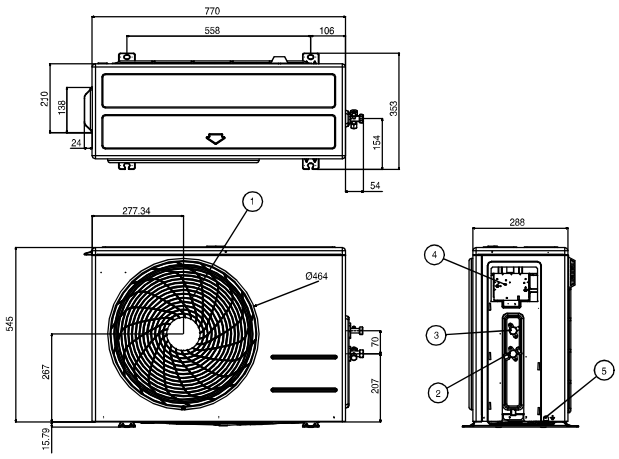

Schaltplan

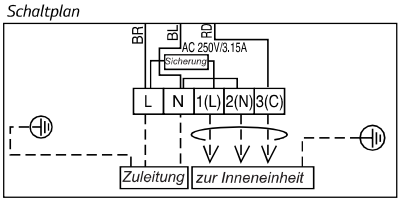

DM24RP.UUE

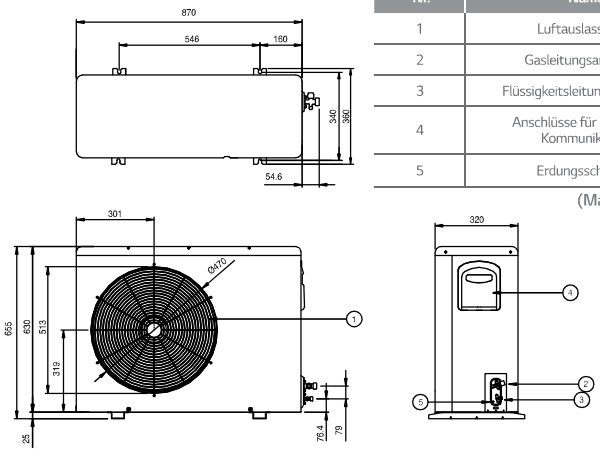

Nr.	Name
1	Luftauslassgitter
2	Gasleitungsanschluss
3	Flüssigkeitsleitungsanschluss
4	Anschlüsse für Strom und Kommunikation
5	Erdungsschraube

(Maßeinheit : mm)

Schaltplan

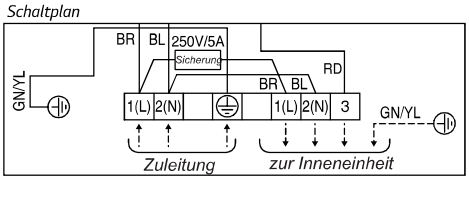

* Dieses Produkt enthält fluorierte Treibhausgase (R410A).

STANDARD PLUS

Integriertes Wi-Fi | Intelligente Diagnose | Aktive Energie-kontrolle | Energie-anzeige | Dualer Schutz-filter | Auto Reinigung

LG beteiligt sich am ECP Programm für die EUROVENT Klima Zertifizierung. Überprüfen Sie die Gültigkeit der Zertifizierung : www.eurovent-certification.com

Jet Cool | 4-Wege Swing | Schnelles Heizen | Gold Fin™ | Komfort-luft | Geräusch-arm 17dB | Ruhe-modus 3dB | Schnelle & einfache Installation

* Infrarotfernbedienung im Set inklusive

• Single Kombination

EINHEIT				9K	12K
INNENEINHEIT				PM09SP.NSJ	PM12SP.NSJ
Leistung	Kühlen	Min/Standard/Max	W	890/2500/3700	890/3500/4040
	Heizen +7°C	Min/Standard/Max	W	890/3200/4100	890/3800/5100
	Heizen -7°C	Standard	W	3000	3600
Leistungsaufnahme	Kühlen	Standard	W	670	1080
	Heizen +7°C	Standard	W	840	1000
EER			W/W	3.73	3.24
S.E.E.R.				6.5	6.4
Leistung (nominal) Kühlen			kW	2.5	3.5
COP			W/W	3.81	3.80
S.C.O.P.				4.0	4.0
Leistung (nominal) Heizen			kW	2.4	2.5
Energieeffzienzklasse	Kühlen			A++	A++
	Heizen			A+	A+
Jahresenergieverbrauch	Kühlen		kWh	134	191
	Heizen		kWh	840	875
Schalldruckpegel	Kühlen	Schlaf	dBA	19	19
		Niedrig	dBA	27	27
		Medium	dBA	35	35
		Hoch	dBA	41	41
	Heizen	Niedrig	dBA	27	27
		Medium	dBA	35	35
		Hoch	dBA	41	41
Schallleistungspegel	Kühlen	Hoch	dBA	59	59
Luftvolumenstrom	Kühlen	Schlaf	h^3/min	180	180
		Niedrig	h^3/min	252	252
		Medium	h^3/min	450	450
		Hoch	h^3/min	600	600
		Max	h^3/min	690	750
	Heizen	Niedrig	h^3/min	336	336
		Medium	h^3/min	432	432
		Hoch	h^3/min	600	600
Entfeuchtungsrate			l/h	1.1	1.3
Betriebsstrom	Kühlen	Standard	A	3.0	4.7
		Max	A	6.0	6.0
	Heizen	Standard	A	3.7	4.5
		Max	A	7.0	7.0
Anlaufstrom	Kühlen	Standard	A	3.0	4.7
	Heizen	Standard	A	3.7	4.5
Abmessungen		H x B x T	mm	308*837*189	308*837*189
Gewicht			kg	8.7	8.7
Lüfter Motorleistung			W	30	30
Preis			€	647	780
AUSSENEINHEIT				PM09SP.UA3	PM12SP.UA3
Betriebsbereich	Kühlen	Min~Max	°CDB	-10~48	-10~48
	Heizen	Min~Max	°CDB	-10~18	-10~18
Schalldruckpegel	Kühlen	Hoch	dBA	49	49
	Heizen	Hoch	dBA	50	50
Schallleistungspegel	Kühlen	Hoch	dBA	65	65
Luftvolumenstrom	Kühlen	Hoch	h^3/min	1620	1620
Spannungsversorgung ü. AE			Ø / V /Hz	1 / 220-240 / 50	1 / 220-240 / 50
Max. Absicherung			A	15	15
Empf. Netzkabel			N x mm²	3*1.0	3*1.0
Empf. Verbindungsleitung			N x mm²	4*1.0	4*1.0
Höhendifferenz	Länge (AE/IE)	Min	m	3	3
		Max	m	15	15
	Höhe (AE/IE)	Max	m	7	7
Rohranschlüsse	Flüssig		mm	6.35	6.35
			inch	(1/4)	(1/4)
	Gas		mm	9.52	9.52
			inch	(3/8)	(3/8)
	Abfluss		mm	21.5	21.5
			inch	0.85	0.85
Kältemittel	Typ			R410A	R410A
	Füllmenge bis 7.5m		g	950	950
			t-CO_2 eq	1.98	1.98
	Nachfüllmenge		g/m	20	20
	GWP			2087.5	2087.5
Lüfter Motorleistung			W	43	43
Verdichter		Typ		1P Rotary	1P Rotary
Gewicht			kg	28.4	28.4
Abmessungen		H x B x T	mm	483*717*230	483*717*230
Preis			€	1.049	1.219
Setpreis			€	1.696	1.999

* Dieses Produkt enthält fluorierte Treibhausgase (R410A).
** S : Schlaf / N : Niedrig / M : Medium / H : Hoch
*** Spezifikation, Design und Features können ohne vorherige Ankündigung geändert werden

PM09SP.NSJ / PM12SP.NSJ

(Maßeinheit : mm)

Nr.	Name	Bemerkung
1	Frontblende	
2	Display & Signalempfänger	
3	Luftfilter	
4	Ausbrechloch	Für Rohr und Kabel
5	Installationsplatte	

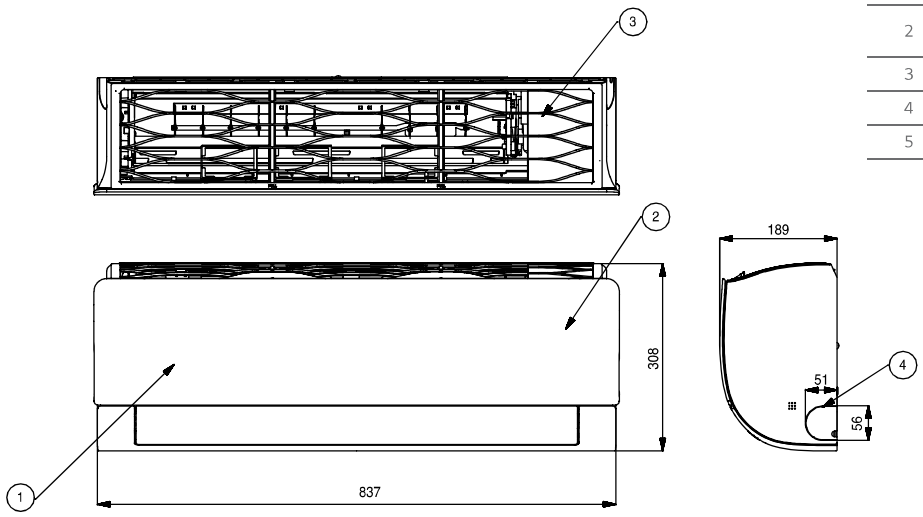

PM09SP.UA3 / PM12SP.UA3

(Maßeinheit : mm)

Nr.	Name
1	Luftauslassgitter
2	Gasleitungsanschluss
3	Flüssigkeitsleitungsanschluss
4	Anschlüsse für Strom und Kommunikation
5	Erdungsschraube

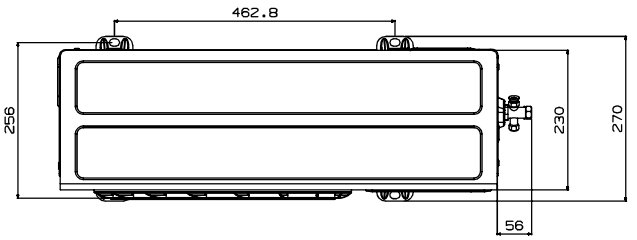

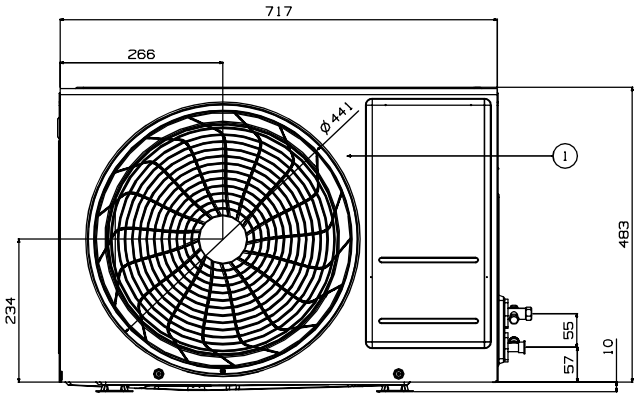

Schaltplan

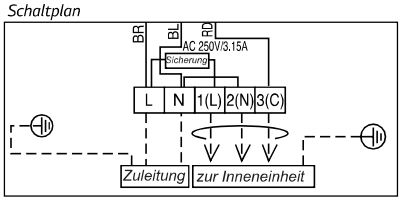

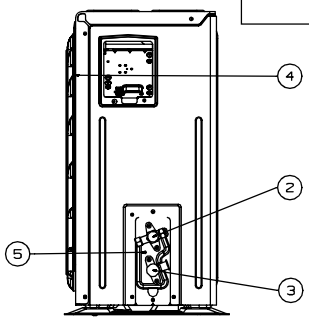

* Dieses Produkt enthält fluorierte Treibhausgase (R410A).

STANDARD PLUS

Integriertes Wi-Fi | Intelligente Diagnose | Aktive Energie-kontrolle | Energie-anzeige | Dualer Schutz-filter | Auto Reinigung

LG beteiligt sich am ECP Programm für die EUROVENT Klima Zertifizierung. Überprüfen Sie die Gültigkeit der Zertifizierung : www.eurovent-certification.com

Jet Cool | 4-Wege Swing | Schnelles Heizen | Gold Fin™ | Komfort-luft | Ruhe-modus 3dB | Schnelle & einfache Installation

* Infrarotfernbedienung im Set inklusive

• Single Kombination

EINHEIT				18K	24K
INNENEINHEIT				PM18SP.NSK	PM24SP.NSK
Leistung	Kühlen	Min/Standard/Max	W	900/5000/5525	900/6600/7420
	Heizen +7°C	Min/Standard/Max	W	900/5800/6438	900/7500/8640
	Heizen -7°C	Standard	W	3800	4850
Leistungsaufnahme	Kühlen	Standard	W	1587	2275
	Heizen +7°C	Standard	W	1611	2308
EER			W/W	3.15	2.90
S.E.E.R.				6.5	6.2
Leistung (nominal) Kühlen			kW	5.0	6.6
COP			W/W	3.60	3.25
S.C.O.P.				4.0	3.9
Leistung (nominal) Heizen			kW	3.9	5.0
Energieeffzienzklasse	Kühlen			A++	A++
	Heizen			A+	A
Jahresenergieverbrauch	Kühlen		kWh	269	372
	Heizen		kWh	1365	1794
Schalldruckpegel	Kühlen	Schlaf	dBA	31	31
		Niedrig	dBA	34	34
		Medium	dBA	39	42
		Hoch	dBA	44	47
	Heizen	Niedrig	dBA	34	34
		Medium	dBA	39	42
		Hoch	dBA	44	47
Schallleistungspegel	Kühlen	Hoch	dBA	60	65
Luftvolumenstrom	Kühlen	Schlaf	h^3/min	480	480
		Niedrig	h^3/min	630	630
		Medium	h^3/min	780	780
		Hoch	h^3/min	870	966
		Max	h^3/min	930	1200
	Heizen	Niedrig	h^3/min	660	660
		Medium	h^3/min	810	900
		Hoch	h^3/min	960	1110
Entfeuchtungsrate			l/h	1.8	2.5
Betriebsstrom	Kühlen	Standard	A	6.9	10.1
		Max	A	9.0	14.0
	Heizen	Standard	A	7.1	10.4
		Max	A	9.5	14.0
Anlaufstrom	Kühlen	Standard	A	6.9	10.1
	Heizen	Standard	A	7.1	10.4
Abmessungen		H x B x T	mm	345*998*210	345*998*210
Gewicht			kg	12	12.8
Lüfter Motorleistung			W	30	60
Preis			€	844	1.045
AUSSENEINHEIT				PM18SP.UL2	PM24SP.UUE
Betriebsbereich	Kühlen	Min~Max	°CDB	-15~48	-15~48
	Heizen	Min~Max	°CDB	-10~18	-10~18
Schalldruckpegel	Kühlen	Hoch	dBA	53	56
	Heizen	Hoch	dBA	55	57
Schallleistungspegel	Kühlen	Hoch	dBA	65	70
Luftvolumenstrom	Kühlen	Hoch	h^3/min	2100	3000
Spannungsversorgung ü. AE			Ø / V /Hz	1 / 220-240 / 50	1 / 220-240 / 50
Max. Absicherung			A	20	25
Empf. Netzkabel			N x mm²	3 x 1.5	3 x 2.5
Empf. Verbindungsleitung			N x mm²	4 x 1.0	4 x 1.0
Höhendifferenz	Länge (AE/IE)	Min	m	3	3
		Max	m	20	30
	Höhe (AE/IE)	Max	m	10	15
Rohranschlüsse	Flüssig		mm	6.35	6.35
			inch	(1/4)	(1/4)
	Gas		mm	12.7	15.88
			inch	(1/2)	(5/8)
	Abfluss		mm	21.5	21.5
			inch	0.85	0.85
Kältemittel	Typ			R410A	R410A
	Füllmenge bis 7.5m		g	1200	1350
			t-CO_2 eq	2.51	2.82
	Nachfüllmenge		g/m	20	30
	GWP			2087.5	2087.5
Lüfter Motorleistung			W	43	85
Verdichter		Typ		Twin Rotary	Twin Rotary
Gewicht			kg	36.3	46
Abmessungen		H x B x T	mm	545*770*288	655*870*320
Preis			€	1.509	2.049
Setpreis			€	2.353	3.094

* Dieses Produkt enthält fluorierte Treibhausgase (R410A).
** S : Schlaf / N : Niedrig / M : Medium / H : Hoch
*** Spezifikation, Design und Features können ohne vorherige Ankündigung geändert werden

PM18SP.NSK / PM24SP.NSK

(Maßeinheit : mm)

Nr.	Name	Bemerkung
1	Frontblende	
2	Display & Signalempfänger	
3	Luftfilter	
4	Installationsplatte	

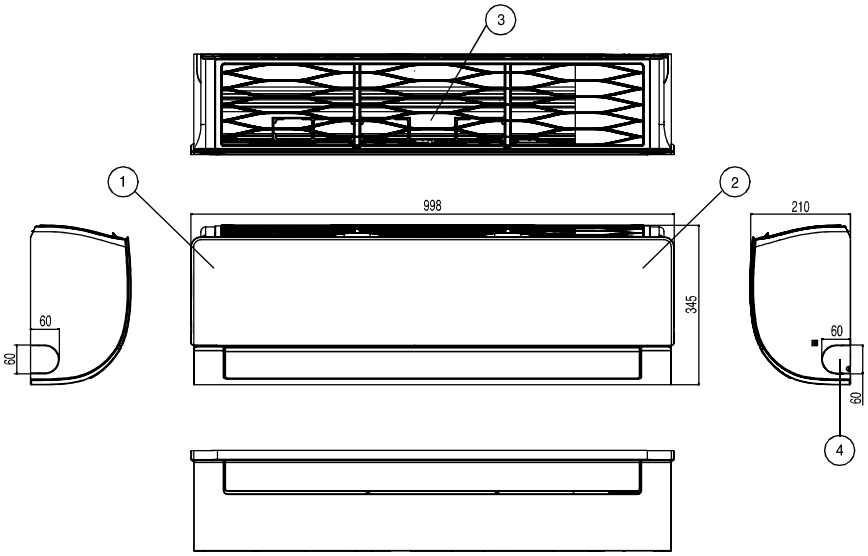

(Maßeinheit : mm)

PM18SP.UL2

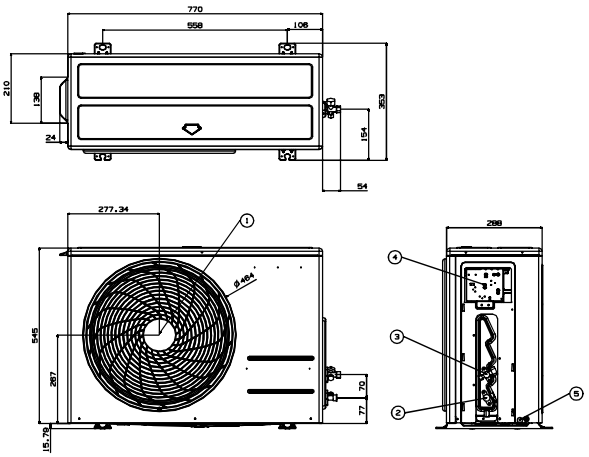

Schaltplan

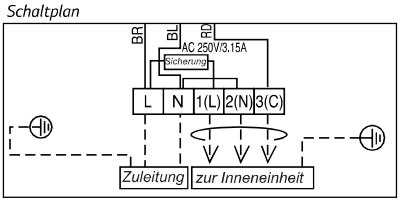

* Dieses Produkt enthält fluorierte Treibhausgase (R410A).

PM24SP.UUE

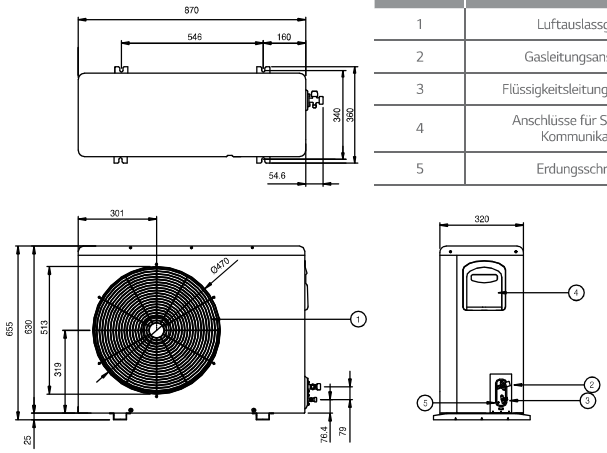

Nr.	Name
1	Luftauslassgitter
2	Gasleitungsanschluss
3	Flüssigkeitsleitungsanschluss
4	Anschlüsse für Strom und Kommunikation
5	Erdungsschraube

Schaltplan

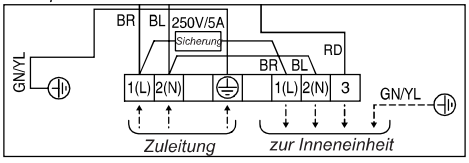

ZUBEHÖR

		Prestige	ARTCOOL Stylist	ARTCOOL	Deluxe	Standard Plus	Standard S
Kabelfern-bedienung	1,5kW					Y	
	2,1kW			Y	Y	Y	-
	2,5kW	Y	Y	Y	Y	Y	-
	3,5kW	Y	Y	Y	Y	Y	-
	4,2kW					Y	
	5,0kW			Y	Y	Y	-
	6,6kW			Y	Y	Y	-
PI 485	1,5kW					-	
	2,1kW			-	Y*	-	-
	2,5kW	-	-	-	Y*	-	-
	3,5kW	-	-	-	Y*	-	-
	4,2kW					-	
	5,0kW			-	Y*	-	-
	6,6kW			-	Y*	-	-
Externer Kontakt	1,5kW					Y	
	2,1kW			Y	Y	Y	-
	2,5kW	Y	Y	Y	Y	Y	-
	3,5kW	Y	Y	Y	Y	Y	-
	4,2kW					Y	
	5,0kW			Y	Y	Y	-
	6,6kW			Y	Y	Y	-

Y: Kompatibel
* Wenn mit einer Multi 14k & 16k Ausseneinheit verbunden, könnte die Funktion nicht unterstützt werden.

Standard Kabelfernbedienung

PREMTB001

PREMTBB01

MODELL	PREMTB001 / PREMTBB01
Betriebsmodus	An/Aus, Lüftergeschwindigkeit, Temp. Einstellung
Modus Wechsel	Kühlen / Heizen / Auto / Entfeuchten / Lüfter
Auto-Swing / Lamellensteuerung	•
Reservierung	Einfach / Schlaf / An, Aus / Woche / Ferien
Zeitanzeige	•
Stromaulsfallkompensation	•
Kindersicherung	•
Betriebsstatus LED	•
Innentemperaturanzeige	•
Empfänger für kabellose Fernbedienung	•
Grösse (H*B*T, mm)	121*120*16
Hintergrundbeleuchtung	•

※ Alle weiteren anwendbaren Modelle finden Sie im PDB des jeweiligen Modells.

PI 485

PMNFP14A1

Stromversorgung : Einphasig AC 220V 50/60Hz
Max. Anzahl an Inneneinheiten, die verbunden werden können: 64 Einheiten
Anwendbare Modelle : MULTI V, MULTI, Single A

※ Ab MULTI V II Serie benötigt man keine zusätzliche PI 485, da diese bereits im Aussengerätes integriert ist.

Externer Kontakt

PDRYCB000 PDRYCB100 PDRYCB400

※ Alle weiteren anwendbaren Modelle finden Sie im PDB des jeweiligen Modells.

MODELL	PDRYCB000	PDRYCB100	PDRYCB400
Kontaktpunkt	1 Steuerungspunkt	1 Steuerungspunkt	2 Steuerungspunkt
Stromzufuhr	Wechselspannung 220V von extern	Wechselspannung 24V von extern	Gleichspannung 5V & 12V von Inneneinheit
Spannungs- / Spannungsfrei-er Eingang	-	-	O
Ein / Aus Steuerung	O	O	O
Verriegeln / Entriegeln	-	-	O
Lüftergeschwindigkeit	-	-	O
Thermo Aus	-	-	O
Energiesparbetrieb	-	-	O
Temperatureinstellung	-	-	O
Fehlerüberwachung	O	O	O
Betriebsüberwachung	O	O	O

Kabellose Fernbedienung

AKB74955603
Prestige
Artcool
Deluxe
Standard Plus

Knopf	Display Anzeige	Beschreibung
	-	An- / Ausschalten der Klimaanlage.
TEMP	88	Zum Anpassen der gewünschten Temperatur zum kühlen, heizen oder Auto-Wechselmodus.
COMFORT AIR		Anpassung des Luftstroms.
LIGHT OFF	-	Einstellung der Helligkeit des Bildschirms.
MODE		Auswahl des Kühlmodus.
		Auswahl des Heizmodus.
		Auswahl des Entfeuchtungsmodus.
		Auswahl des Ventilationsmodus.
		Auswahl von Auto-Wechselmodus / Auto-Betriebsmodus.
FAN SPEED		Einstellung der Lüftergeschwindigkeit.
ENERGY CTRL.		Energieeinspareinstellungen.
JET MODE	Po	Schnelle Änderung der Temperatur.
SWING SWING		Anpassung der Luftstromrichtung horizontal oder vertikal.
ROOM TEMP		Anzeige der Raumtemperatur.
°C ↔ °F[5sec]	°C °F	Ändern der Anzeige von °C und °F.
SET/ CANCEL	-	Zum Einstellen / Schliessen der Funktionen und Timer.
	-	Zur Zeiteinstellung.
TIMER	-	An- / Ausschalten der Klimaanlage automatisch.
CANCEL	-	Beenden der Zeiteinstellung.

AKB73996601
Stylist

Äusserer Zirkel		
	An / Aus Knopf	Schaltet Anlage oder Displaybildschirm An/Aus
	Temperatur-anpassung	Passt Raumtemperatur im ACO, kühlen und heizen an.
	Lüftergeschwin-digkeit IE	Regelt Lüftergeschwindigkeit
Bildschirm		
	Icon zur Auswahl eines Menüs	◀ ▶ oder drücken, um ein Menü nach links oder rechts zu bringen.
18°C	Anzeige an Temperatur	Zeigt die Raumtemperaturan an, wenn "Set Temp." gedrückt wird.
	Anzeige Lüftergeschwin-digkeit	Wenn zusätzliche Funktionen eingestellt sind, werden diese und die Lüftergeschwind-igkeit abwechselnd angezeigt.
	Icon zum An-/Ausschalten der Beleuchtung der Inneneinheit.	
	Anzeige Be-triebsmodus	Kühlen / Auto-Wechsel / Entfeuchtung / Heizen / Luftzirkulation
	Anzeige Batteriestatus	Zeigt verbleibende Batteriezeit an.