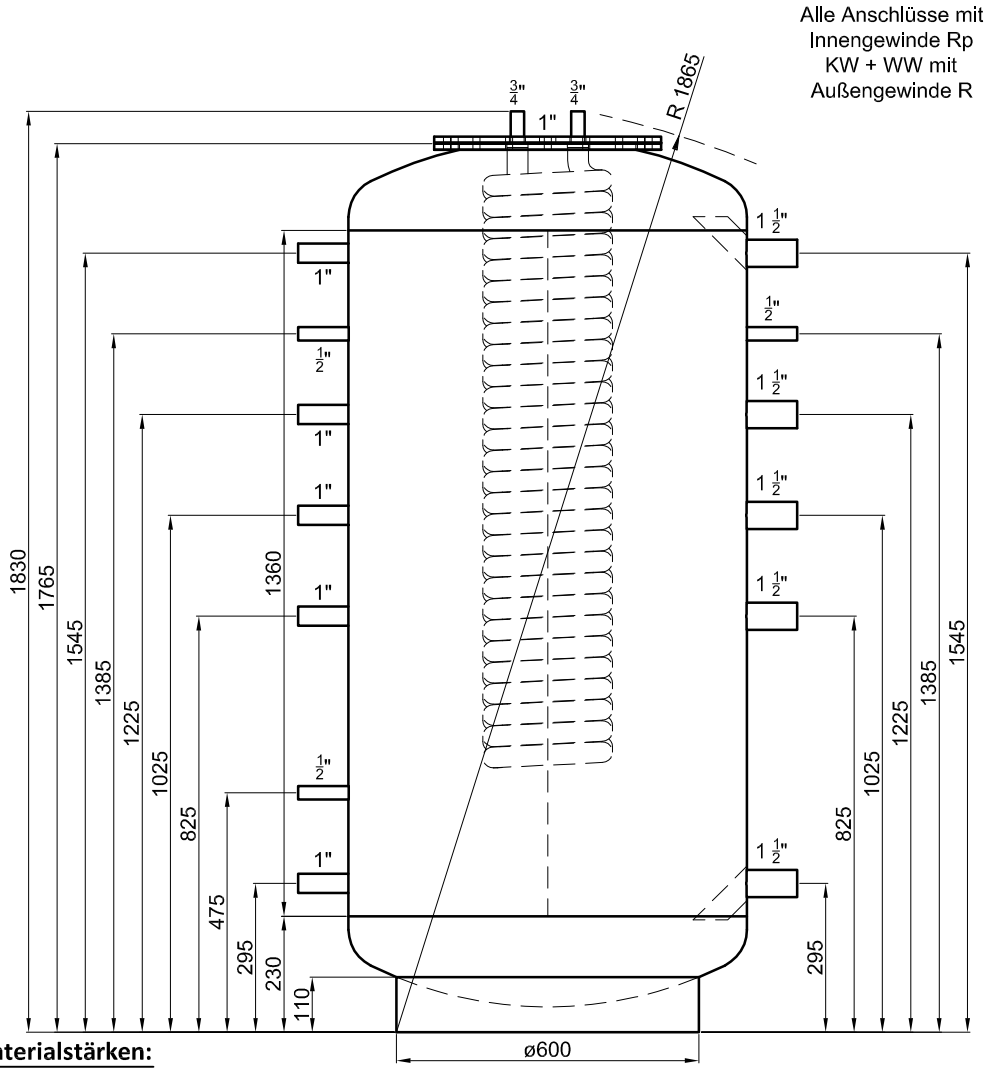

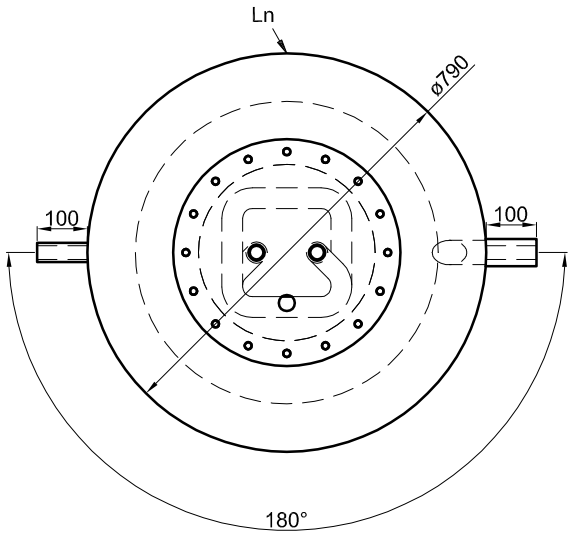

Betriebsangaben:

Behälter:

Nennvolumen:	749	l
zulässiger Druck (PS):	4,5	bar
Prüfdruck (PT):	6,0	bar
zulässige Temperatur (TS):	0 - 95	°C
zulässiges Medium:	Wasser	
Gewicht:	147	kg
Werkstoff:	S235JR+AR	
Korrosionsschutz:	innen roh, außen beschichtet	

Edelstahl-Wellrohr-Wärmetauscher:

Übertragungsfläche:	5,8	m²
Inhalt:	29,2	l
zulässiger Druck (PS):	10,0	bar
zulässige Temperatur (TS):	0 - 110	°C
zulässiges Medium:	Trinkwasser	
Werkstoff:	1.4404	

Materialstärken:

Mantelblech: 2,5 mm
Klöpperböden: 3,0 mm

Materialstärken sind nicht dargestellt!

TWL-Technologie GmbH
Im Gewerbegebiet 2 - 12
D-92271 Freihung
www.twl-technologie.de

Gezeichnet:	Datum:	Maßstab:
Julian Klier	01.09.2016	M 1:15

Hygiene-Kombispeicher Typ KE 800

Art-Nr. KE.0800